www.ruost.com.tr

RUOST

RUBBER OSCILLATION SUSPENSION TECHNOLOGY





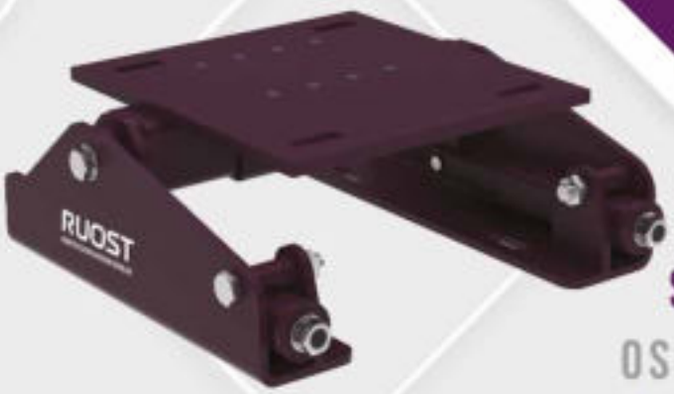



SALINIM
OSCILLATION
SÜSPANSİYON
SUSPENSION
ANTİ TİTREŞİM
ANTI VIBRATION
GERDİRME
TENSIONING
MOTOR SEHPASI
MOTOR BASE

AVIBRO®
ELEKTRİK MOTORLARI A.Ş.

RUOST SALINIM TEKNİK UYGULAMALARI

Salınım elemanı teknolojisi; çelik döküm profil veya çubukların; özel alaşımlı kauçuklarla birleşmesinden oluşan, endüstriyel ekipmanlara muhteşem çözümler sunan ileri teknolojik ekipmanlardır. Klasik uygulamalarda kullanılan kaçuk takoz ve yaylar ile ulaşılamayan yüksek salınım seviyelerinde çalışma ihtiyacı olan elek besleyicilerde RUOST salınım elemanları mükemmel çözümler sunar.

Makinalarda; gerek tasarıma güç katmak, gerekse makinanın kalitesini arttırmak, ömrünü uzatmak, müşterilere yansıyabilecek ses ve titreşim problemlerini ortadan kaldırmak, santrifüjün oluşturduğu kalkma ve durma esnalarında çalkalama hareketlerini minimuma indirmek amacıyla, tasarım esnasında aklın üretebileceği inovasyonel çözümler sunar. Zincir, kayış gerdirme, bant sıyırıcı aparatları makina imalatçıları için basit çözümler sunar.

Makinalarda salınımın veya gerdirmenin gerekli olduğu, yön değiştirme veya çok katlı eleklerde titreşimin değişik frekanslar ile eleğe aktarılmasına veya zemine aktarılmaması gereken yerlerde, oyun park sistemlerinde, kompresörlerde, tartı sistemlerinde ve akla gelebilecek daha bir çok endüstriyel tesiste salınım elemanı kullanılabilmektedir. RUOST Salınım Elemanları, AVİBRO' nun uzun yıllara dayanan bilgi ve tecrübesine dayanan yenilikçi yüksek mühendislik ürünündür.

Her biri alanında uzman mühendis kadromuz tarafından tasarım ve imalatları gerçekleştirilen RUOST salınım elemanları, gerdirme ekipmanları, otomatik motor sehpaları, %100 yerli imalattan oluşmaktadır. RUOST elektrik motor sehpaları, makinalarda aktarma kayışlarının ömrünü 5 kat uzatır. şaft kırılması rulman arızaları gibi, plansız duruşları önleyen imalatçı dostu torsiyonel problemlere tam çözüm sağlayan ürünlerdir.

Tüm RUOST ürünleri uzun ömürlüdür. Metal metale temasının olmaması yanal hareketlere izin vermemesi en büyük özelliğidir, bu sayede titreşim enerjisinin tümünü istenen doğrultuda iletir.

RUOST OSCILLATING TECHNICAL APPLICATIONS

In machines; RUOST provides innovative solutions, in order to add strength to the design, to increase the quality of the machine, to extend its life, to eliminate the sound and vibration problems that may be reflected to the customers, to minimize the shaking movements during the start and stop caused by the centrifuge. Chain, belt tensioning, belt scraper apparatus provides simple solutions for machine manufacturers.

Oscillating mountings can be used in places where oscillating or stretching is required in machines, where vibration is required to be transferred or not transferred to the sieve or floor with different frequencies in multi-layer screens, playground systems, compressors, weighing systems and many other industrial facilities. RUOST Oscillating Mountings are AVIBRO's innovative high-engineering product based on many years of knowledge and experience.

RUOST oscillating mountings, tensioning equipment, automatic motor base, designed and manufactured by our expert engineer staff, each of them consists of 100% domestic production. RUOST electric motor base extends the life of transfer belts in machines by 5 times. They are products that provide complete solutions to manufacturer-friendly torsional problems that prevent unplanned downtime, such as shaft breakage, bearing failures.

All RUOST products are long-lasting. Its biggest feature is that it does not have metal-to-metal contact and does not allow lateral movements, so it transmits all of the energy in the desired direction.

RUOST
RUBBER OSCILLATION SUSPENSION TECHNOLOGY

SALINIM
OSCILLATION

AAB



AAB tip salınım elemanları gövdeleri alüminyum alaşımdan ve sfero dökümden, iç parçalar kaynaklı çelik profilden yapılmıştır. Salınım elemanları montajı, bağlantı flanşlarındaki montaj delikleri ile civata somun bağlantısı yapılır. Titreşimli eleklerde ve çalkalama hareketi yapan sistemlerde askı veya ayak olarak kullanılabilir. Santrifüj kuvvetini ve sistem salınımını taşıma doğrultusun da tutulmasını sağlar. Sistemden zemine titreşim iletimini neredeyse sıfıra indirir. Motor kalkışında sistemin doğal frekansından dolayı oluşan rastgele salınımları büyük ölçüde engeller. AAB tipi salınım elemanları, salınım yapan kütlenin ağırlığına göre seçilmelidir. Tüm salınım kolları belirli bir yönde monte edilmelidir, üst kollar malzeme akışı yönünde eğimli olmalıdır.

AAB type swing element bodies are made of aluminum alloy and nodular cast iron, internal parts are made of welded steel profile. Mounting of swing elements, mounting holes on the connection flanges and bolt and nut connections are made. It can be used as a hanger or a foot in vibrating screens and systems with agitation. It ensures that the centrifugal force and system oscillation are kept in the transport direction. It reduces the vibration transmission from the system to the ground almost to zero. It largely prevents random oscillations due to the natural frequency of the system at engine start. AAB type oscillation elements should be selected according to the weight of the oscillating mass. All swing arms should be mounted in a certain direction, the upper arms should be inclined in the direction of material flow.

sayfa page 1

AAB-TWIN



Montaj gövdeleri sfero dökümden, ara kollar kaynaklı çelikten imal edilmiştir.

Mounting bodies are made of ductile iron, intermediate arms are made of welded steel.

sayfa page 2

AAB-HD



Standart AAB ürünün yük kapasitesinin daha fazla olduğu durumlarda kullanılır. Daha güçlü yapısı ile AAB modelden daha dayanıklıdır.

It is used in cases where the load capacity of the standard AAB product is higher. With its stronger structure, it is more durable than the AAB model.

sayfa page 3

AHS



Askı tip eleklerde kullanılır. Elek sistemlerinin tavandan veya çatı profilinden montajlandığı sistemler için uygundur.

It is used in hanger type sieves. It is suitable for systems where sieve systems are mounted from the ceiling or roof profile.

sayfa page 4

AAB-D



18 ile 38 arası modellerin gövdesi alüminyum malzemeden, 45 ile 50 modellerin gövdesi sfero dökümden yapılmıştır. 18 ile 45 model arası iç kare çubuklar alüminyum malzemeden , 50 model iç kare çubuklar çelikten imal edilmiştir. Daha kısa kol yapısı sahip AAB-D tip salınım elemanı yük altında AAB modelin iki katı dayanım ve yükleme gücüne sahip salınım elemanlarıdır.

The body of models 18 to 38 is made of aluminum material, and the body of models 45 to 50 is made of ductile iron. The inner square bars of models 18 to 45 are made of aluminum material, and the inner square bars of models 50 are made of steel. AAB-D type swing element with shorter arm structure are swing elements with twice the strength and loading power of the AAB model under load.

sayfa page 5

AST



AST modelinden verimli bir performans için kuvvet girişi ağırlık merkezinin biraz ilerisinde ve 90 derece açı ile uygulanmalıdır.

For an efficient performance from the AST model, the force input should be applied slightly ahead of the center of gravity and at an angle of 90 degrees.

sayfa page 6

RUOST
RUBBER OSCILLATION SUSPENSION TECHNOLOGY

SALINIM
OSCILLATION

AAU



AAU modelin gövde bağlantı kılavuz dişi tercihen sol ve sağ yönlü dişli olarak üretilmektedir. Tabla, elek vb. sistemlere yan yüzeylerden montaj yapılmalıdır. Yan yüzeylerde uygulama alanı olmaması halinde elek ile şase arasına da montaj yapılabilir. Bağlantı saplaması, montaj ve ayar kolaylığı için bir ucu sağ bir ucu sol diş paso açılmış olmalıdır.

The body connection guide thread of the AAU model is preferably produced as a left and right hand thread.Table, sieve etc. systems should be mounted from the side surfaces. Side If there is no application area on the surfaces, it can also be applied between the sieve and the chassis. mounting is possible. Connecting stud, one end right and one end for ease of assembly and adjustment left tooth pass should be opened.

sayfa page 7

AAV



AAV salınım elemanı gövde bağlantı kılavuz dişi tercihen sol ve sağ yönlü versiyonlarda askı çubuğunun uzunluğu rahatça ayarlanabilir.
***Elek dairesel hareketi için salınım elemanları arası açı 90° pozisyonda olmalı,
Maksimum salınım açısı α=±2° arasında olmalıdır.
*** Elek eliptik hareketi için salınım elemanları paralel pozisyonda olmalı,
Maksimum salınım açısı α=±2° arasında,
Maksimum salınım açısı β=±5° arasında olmalı.
Bağlantı kolu, somun, ve yaylı rondelalar müşteri tarafından temin edilmelidir. Eleğin dairesel hareket yarıçapını, eleğin bağlantı kolu uzunluğu ve oluşturulan merkez kaç kuvveti belirler. Elek tarafındaki salınım elemanı, eleğin ağırlık merkezine çok yakın bir yükseklığe veya çok az altına monte edilir.

AAV swing element body connection guide thread, preferably left and right handed versions, the length of the suspension bar can be adjusted easily.
***For the circular movement of the sieve, the angle between the swing elements should be at 90° position, the maximum swing angle should be between α=±2°,
*** For the sieve elliptical movement, the oscillating elements should be in parallel position,
Maximum swing angle between α=±2°,
The maximum swing angle should be between β =±5°.
Connecting arm, nut, and spring washers must be supplied by the customer. The radius of circular motion of the sieve is determined by the length of the connecting arm of the sieve and the centrifugal force generated.

sayfa page 8

AAK



AAK 15 ile AAK 45 arasındaki modeller için bağlantı şekli iç karelerin sabitlenmesi için kare merkez parçalarının boydan boya civata kullanılması tavsiye edilir. AAK 50 ve üst modellerinde ise kare merkez parçalarına açılmış dişli deliklere takılan 12.9 civata kullanılması tavsiyemizdir.

For models AAK 15 to AAK 45, it is recommended to use bolts through the square centerpieces to fix the inner squares. For AAK 50 and above models, we recommend using tension-resistant bolts attached to the threaded holes drilled into the square center pieces.

sayfa page 9

ADO-A



ADO-A tipi salınım elemanları, gövde alüminyum iç kare çubuk, ikili, dörtlü veya her bir delikte kılavuz diş çekilmiş olarak sipariş edilebilir. Üzerine takılan çift gerdirme profilinin ters yönlere çalışmasını sağlar. 30 derece sabit salınım açısında çift çalışma momentumu sunar.

ADO-A type swing elements, body aluminum inner square bar, double, quad, or each can be ordered with tapped thread in the hole. It allows the double tensioning profile attached to it to work in opposite directions. It offers double operating momentum at a fixed swing angle of 30 degrees.

sayfa page 10

AAS-C



AAS-C modelinin gövdesi çelik profil ve çelik borudan kaynaklı bir şekilde oluşmaktadır. İç kare çubuklar ise AAS-C 15 modelinden AAS-C 50 modeline kadar hafif alaşımlı alüminyumdan oluşmaktadır.

The body of the AAS-C model is made of steel profile and steel pipe welded. The inner square bars are made of light alloy aluminum from model AAS-C 15 to model AAS-C 50.

sayfa page 11

RUOST
RUBBER OSCILLATION SUSPENSION TECHNOLOGY

SALINIM
OSCILLATION

AAS-P - AAS-PV



AAS-P salınım elemanı gövdeleri çelik profilden, iç parçaları arka tarafında sabit bağlantı elemanı bulunan çelik çubuktan yapılmıştır. Alt kutu profil ile üst kutu profil arası sabit mesafeli boru ile kaynaklıdır.

AAS-P oscillating mounting bodies are made of steel profile, internal parts are made of steel bar with fixed fastener on the back. It is welded with a fixed distance pipe between the lower box profile and the upper box profile.

sayfa page 12

AAD-C



AAD-C modelinin gövdesi çelik profilden kaynaklı şekilde oluşmaktadır. İç kare çubuklar ise AAD-C 18 modelinden AAD-C 45 modeline kadar hafif alaşımlı alüminyumdan oluşmaktadır.

The body of the AAD-C model is made of steel profile welded. The inner square bars are made of light alloy aluminum from model AAD-C 18 to model AAD-C 45.

sayfa page 13

AAD-P / AAD-PV



AAD-P ve AAD-PV modelinin gövdesi çelik profilden kaynaklı şekilde oluşmaktadır. İç çelik profiller , delikli olan çelik montaj lamasına kaynaklı bir şekildedir.
AAD-P ve AAD-PV salınım elemanının açısı büyük ölçüde taşıma performansına ve hareket ettirilecek malzemeye bağlı olsa da genellikle 10 ila 30 derece arasında montaj yapılarak kullanılır. En yüksek performans elde etmek için ara bağlantı elemanları sert malzemeden seçilmesi tavsiye edilir. Makine için en ideal açılıma ile çalışmaya olanak veren ekipmanlardır.

The body of the AAD-P and AAD-PV models is made of steel profile welded. The inner steel profiles are welded to the perforated steel mounting plate.
Although the angle of the AAD-P ve AAD-PV oscillating element is highly dependent on the handling performance and the material to be moved, it is usually used with mounting between 10 and 30 degrees. In order to obtain the highest performance, it is recommended to choose the intermediate fasteners from a hard material. It is the equipment that allows working with the most ideal opening for the machine.

sayfa page 14

RUOST
RUBBER OSCILLATION SUSPENSION TECHNOLOGY

SÜSPANSİYON
SUSPENSION

ADR-A



İç profildeki iki veya dört delikle montaj yapılarak profilin 5 derece ile 30 derece arasında yön değiştirmesine olanak verir. Elemanın sabit konumdan sapma yapması için kullanılır.

By mounting with two or four holes in the inner profile, it allows the profile to change direction between 5 degrees and 30 degrees. It is used for the element to deviate from the fixed position.

sayfa page 16

ADR-C



360 derece montaj bağlantı olanağı sağlayan ADR-C salınım elemanı iç kare çubuktaki boş delikten somun ve cıvata ile aparat bağlamaya uygun tasarlanmıştır.

ADR-C swing element providing 360-degree mounting connectionIt is designed to connect the apparatus with nuts and bolts through the empty hole in the inner square bar.

sayfa page 17

ADK-A



ADK-A salınım elemanı, yuvarlak gövde ve iç kare çubuktan oluşur. İkili, dörtlü veya her bir delikte kılavuz diş çekilmiş olarak sipariş edilebilir. Makinaya bağlantı gövdenin üzerindeki girintilerden sabitlenerek üzerine takılan ikinci şasenin yön değiştirmesine olanak verir.

ADK-A swing element,round body and inner square bar, double, quad, or each can be ordered with tapped thread in the hole. The connection to the machine is fixed from the recesses on the body and allows the second chassis mounted on it to change direction.

sayfa page 18

ADW-A



ADW-A salınım elemanları , iç kare çubuk , ikili , dörtlü veya her bir delikte kılavuz diş çekilmiş şekilde sipariş edilebilir. Gövde üzerinde bulunan ayaklardan montaj yapılmalıdır.

ADW-A swing members can be ordered with inner square bar, double, quadruple or tapped in each hole. Mounting should be done from the feet on the body.

sayfa page 19

ADW-C

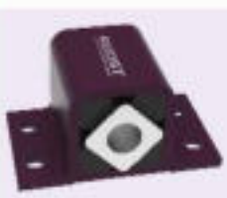

ADW-C salınım elemanı gövdeleri alüminyum profilden ve iç kare parça alüminyum alaşımdan üretilmiştir. İç kare parça merkezinde boydan boya geçen tek delik ile manivela koluna sabitlenir.

ADW-C rubber suspention bodies are manufactured from aluminum profile and inner square piece of aluminum alloy. The inner square piece is fixed to the lever arm with a single hole through its center.

sayfa page 20

ADO-A



ADO-A tipi salınım elemanları , gövde alüminyum iç kare çubuk, ikili, dörtlü veya her bir delikte kılavuz diş çekilmiş olarak sipariş edilebilir. Üzerine takılan çift gerdirme profilinin ters yönlere çalışmasını sağlar. 30 derece sabit salınım açısında çift çalışma momentumu sunar.

ADO-A type swing elements, body aluminum inner square bar, double, quad, or each can be ordered with tapped thread in the hole. It allows the double tensioning profile attached to it to work in opposite directions. It offers double operating momentum at a fixed swing angle of 30 degrees.

sayfa page 21

ABR



AWS



sayfa page 22

RUOST
RUBBER OSCILLATION SUSPENSION TECHNOLOGY

TİTREŞİM
VIBRATION

ASL



ASL tip sönümleme elemanları makinalarda veya ekipmanlarda oluşa titreşim yüklerinin zemine veya duvara iletilmesini engelleme amacıyla kullanılır. Basma, kayma, çekme ve bileşik yüklerde her türlü titreşimin sönümlenmesini sağlar.

ASL type damping elements are used to prevent vibration loads from machines or equipment from being transmitted to the floor or wall. It provides damping of all kinds of vibrations in compression, shear, tensile and compound loads.

sayfa page 24

AV



AV tip sönümleme elemanları, basma, germe, çekme, kayma ve bileşik yüklerde titreşim sönümlemek için kullanılır. Taban, tavan veya duvar montajı için de uygundur. Gövde, kaynaklı çelik profil, iç parça çelik çubuktan yapılmıştır.

AV-type damping elements are used to dampen vibration at pressure, tension, tensile, slip and compound loads. Also suitable for base, ceiling or wall mounting. The body is made of welded steel profile, inner piece is made of steel bar.

26

RUOST
RUBBER OSCILLATION SUSPENSION TECHNOLOGY

GERDİRME
TENSIONING

ASE



ASE gerdirme elemanları her zaman zincirin kilit tarafına yerleştirilmesi gerekmetedir. Büyük tekerleğe mümkün oldukça yakın takılan gerdirme elemanı zinciri dış tarafından yönlendirmelidir. Gerdirme aparatının ideal konumu zincir tahriğine paralele yakın açıda durmalıdır.
V-belt kasnakları, V kayışının gevşek tarafındaki herhangi bir konuma monte edilebilmektedir. Daha uzun eksenel mesafeler ve yüksek titreşime sahip kayışlarda ise derin oluklu kasnaklar kullanılması tavsiye edilir.
Zincir dişli sistemlerde ise ilk montajda makara zinciri gererek montaj edilir. Gerdirme kolu üstündeki tekerlek ile zincir arasında minimum üç dişin bağlı olmasına dikkat edilmelidir.
Kayışın dış tarafından montajlanacak V tip gerdirmeler için öncelikle kayışın germe değerlerini öğrenmeniz gerekir, bu yüzden kayış imalatçısına danışınız. Çift gerdirme elemanı kullanılacak ise kayışın gerdirildiği bir sonraki kolun gerdirilecek kasnaktan mümkün oldukça uzağa yerleştirilmesine dikkat edin.

ASE tensioning elements must always be placed on the lock side of the chain. The tensioning element fitted as close as possible to the large wheel should guide the chain from the outside. The ideal position of the tensioner should be at an angle close to parallel to the chain drive.
V-belt pulleys can be mounted in any position on the loose side of the V-belt. For belts with longer axial distances and high vibration, it is recommended to use deep grooved pulleys.
In sprocket systems, on the other hand, the roller chain is mounted by tensioning in the first assembly. Care should be taken to ensure that at least three teeth are connected between the wheel on the tensioning arm and the chain.
For V type tensioners to be mounted from the outside of the belt, you must first learn the tension values of the belt, so consult the belt manufacturer. If a double tensioning element is to be used, make sure that the next arm to which the belt is tensioned is placed as far as possible from the pulley to be tensioned.

sayfa page 28

ASE-F



ASE gergi kolundan farklı olarak gövde arkasından saç veya bir aparatla bağlantı yapılamayan durumlarda kullanılır. Montajı kol üzerinden civata sıkılarak yapılır. Sıkıştırma kuvvetinin en opsiyonel kullanımı için bağlantı civatası 12.9 kalite kullanılmalıdır.

Unlike the ASE tensioner device, it is used in situations where it cannot be connected with a sheet metal or an apparatus from the back of the body. The assembly is done by tightening the bolt over the arm. 12.9 quality connection bolt should be used for the most optional use of the clamping force.

sayfa page 29

RUOST
RUBBER OSCILLATION SUSPENSION TECHNOLOGY

ANTİ TİTREŞİM
VIBRATION

ASE-B
BOOMERANG



Boomerang çelikten üretilmiş dış şase ve iç malzemelerden imal edilmiştir. Çok uzun zincir ve kayış tahriklerinin gerdirilmesi için kullanılmak amacıyla tasarlanmıştır. Çalışma sıcaklığı -40 ile +80 °C arasındadır.

It is made out of Boomerang steel outer chassis and inner materials. It is designed to be used for tensioning very long chain and belt drives. The operating temperature is between -40 and +80 °C.

sayfa page 30

AN



Tekli/Single "S"
Çiftli/Double "D"
Üçlü/Trible "T"

sayfa page 31

AKSE



Tekli, ikili veya üçlü v kayışlarda kullanılmak üzere tasarlanmıştır. ASE modeli ile kullanılabilir.

It is designed for use on single, double or triple v-belts. It can be used with the ASE model.

sayfa page 32

AR



sayfa page 33

AP



sayfa page 34

RUOST
RUBBER OSCILLATION SUSPENSION TECHNOLOGY

MOTOR SEHPASI
MOTOR BASE

AMB-27



sayfa page 37

AMB-38



sayfa page 38

AMB-50



sayfa page 39

AMB-70



sayfa page 40

RUOST
RUBBER OSCILLATION SUSPENSION TECHNOLOGY

UYGULAMALAR
APPLICATIONS

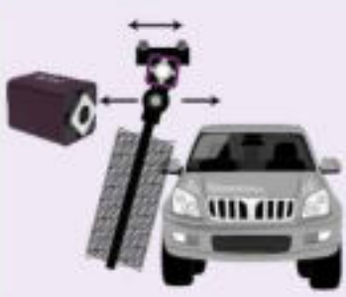





sayfa page 41

info@ruost.com.tr



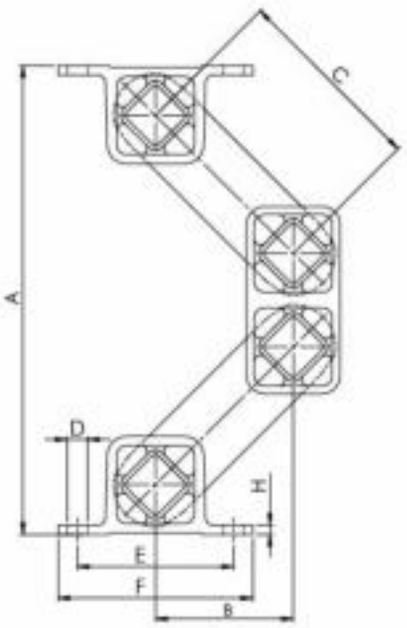

Sizes 15 to 27

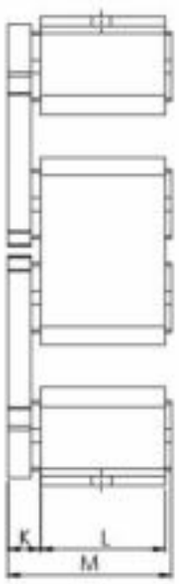

Sizes 38 to 50

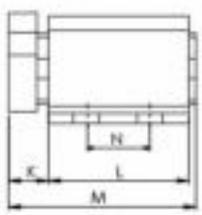

Size 50-2

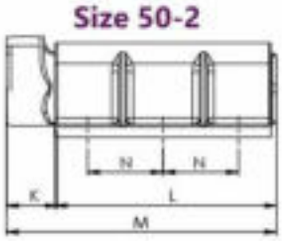

AAB Serisi / Series

Model Type	G (N)	A Yüksüz mm	A Max Yük mm	B Yüksüz mm	B Max Yük mm	C	ØD	E	F	H	K	L	M	N	Ağırlık Weight (Kg)
AAB 15	50-160	173	119	72	90	80	7	50	65	3	10	40	51	-	0.64
AAB 18	120-350	212	150	89	109	100	9	60	80	3,5	14	50	65	-	1.10
AAB 27	250-800	235	170	96	118	100	11	80	105	4,5	17	60	80	-	2.13
AAB 38	600-1600	300	220	118	145	125	13	100	125	6	21	80	105	40	4.54
AAB 45	1200-3000	353	257	141	172	140	13x26	115	145	8	28	100	132	58	12.0
AAB 50	2500-6000	380	277	150	184	150	17x27	130	170	12	35	120	160	60	20.0
AAB 50-2	4200-10000	380	277	150	184	150	17x27	130	170	12	40	200	245	70	31.0

G = N Cinsinden yük kapasitesi / G = Load capacity in N

AAB tip salınım elemanları gövdeleri alüminyum alaşımdan ve sfero dökümden, iç parçalar kaynaklı çelik profilden yapılmıştır. Salınım elemanları montajı,bağlantı flanşlarındaki montaj delikleri ile civata somun bağlantısı yapılır. Titreşimli eleklerde ve çalkalama hareketi yapan sistemlerde askı veya ayak olarak kullanılabilir. Santrifüj kuvvetini ve sistem salınımını taşıma doğrultusun da tutulmasını sağlar. Sistemden zemine titreşim iletimini neredeyse sıfıra indirir. Motor kalkışında sistemin doğal frekansından dolayı oluşan rastgele salınımları büyük ölçüde engeller. AAB tipi salınım elemanları , salınım yapan kütlenin ağırlığına göre seçilmelidir. Tüm salınım kolları belirli bir yönde monte edilmelidir, üst kollar malzeme akışı yönünde eğimli olmalıdır.

AAB type swing element bodies are made of aluminum alloy and nodular cast iron, internal parts are made of welded steel profile. Mounting of swing elements, mounting holes on the connection flanges and bolt and nut connections are made. It can be used as a hanger or a foot in vibrating screens and systems with agitation. It ensures that the centrifugal force and system oscillation are kept in the transport direction. It reduces the vibration transmission from the system to the ground almost to zero. It largely prevents random oscillations due to the natural frequency of the system at engine start. AAB type oscillation elements should be selected according to the weight of the oscillating mass. All swing arms should be mounted in a certain direction, the upper arms should be inclined in the direction of material flow.

MODEL AAB-TWIN



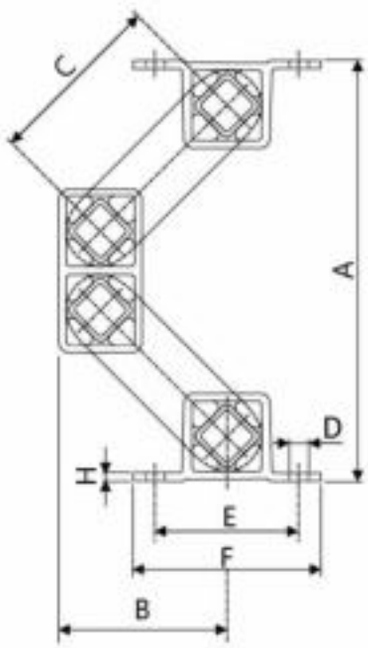

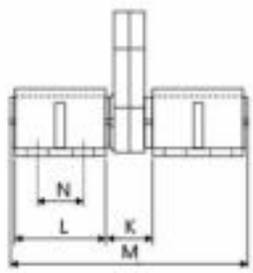

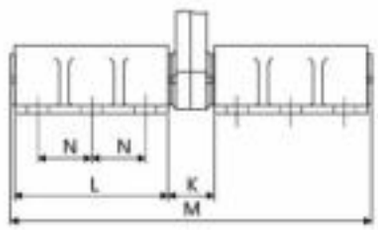

AAB TWIN Serisi / Series

Model Type	G (N)	A Yüksüz mm	A Max Yük mm	B Yüksüz mm	B Max Yük mm	C	ØD	E	F	H	K	L	M	N	Ağırlık Weight (Kg)
AAB 50 TWIN	5.000-12.000	380	277	150	184	150	17x27	130	170	12	50	120	300	60	39,2
AAB 50-2 TWIN	8.400-20.000	380	277	150	184	150	17x27	130	170	12	60	200	470	70	61,5

G = N Cinsinden yük kapasitesi / G = Load capacity in N

Montaj gövdeleri sfero dökümden, ara kollar kaynaklı çelikten imal edilmiştir.

Mounting bodies are made of ductile iron, intermediate arms are made of welded steel.

info@ruost.com.tr

MODEL **AAB-HD**



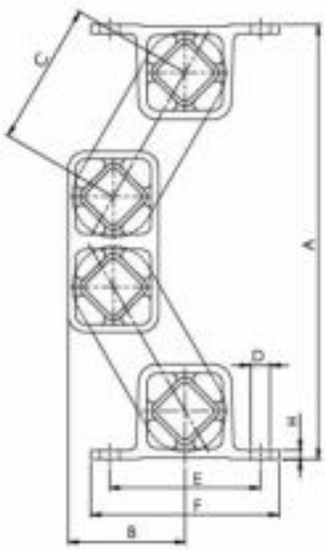

Size 27

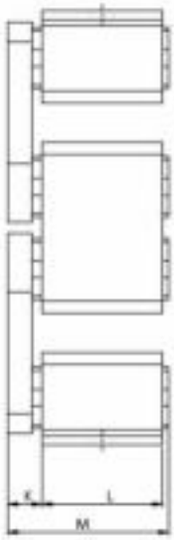

Size 38 - 50-1.6

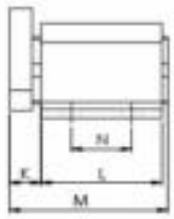

Size 50 - 2

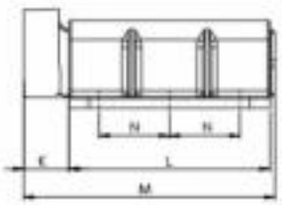

AAB-HD Serisi / Series

Model Type	G (N)	A Yüksüz mm	A Max Yük mm	B Yüksüz mm	B Max Yük mm	C	D	E	F	H	K	L	M	N	Ağırlık Weight (Kg)
AAB HD 27	500-1250	216	182	59	78	70	11	80	105	4,5	17	60	80	-	1.89
AAB HD 38	1200-2500	288	241	77	103	95	13	100	125	6	21	80	105	40	4.30
AAB HD 45	2000-4200	346	290	98	130	110	13x26	115	145	8	28	100	132	58	11.0
AAB HD 50	3500-8400	376	313	105	141	120	17x27	130	170	12	40	120	165	60	20.6
AAB HD 50-1.6	4800-11300	376	313	105	141	120	17x27	130	170	12	45	160	210	70	29.1
AAB HD 50-2	6000-14000	376	313	105	141	120	17x27	130	170	12	45	200	250	70	32.0

G = N Cinsinden yük kapasitesi / G = Load capacity in N

Standart AAB ürünün yük kapasitesinin daha fazla oldugu durumlarda kullanılır. Daha güçlü yapısı ile AAB modelden daha dayanıklıdır.

It is used in cases where the load capacity of the standard AAB product is higher. With its stronger structure, it is more durable than the AAB model.



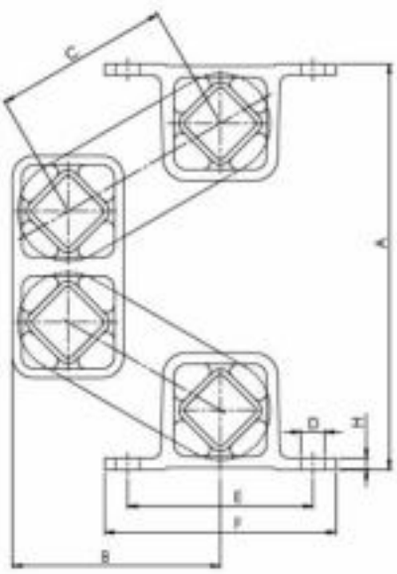

Sizes 27 to 38

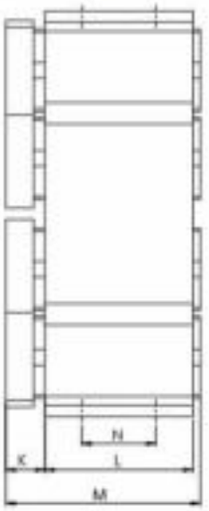

Sizes 45 to 50

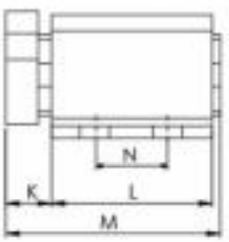

Size 50 - 2

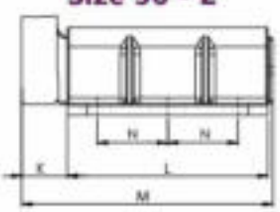

AHS Serisi / Series

Model Type	G (N)	A Yüksüz mm	A Max Yük mm	B Yüksüz mm	B Max Yük mm	C	ØD	E	F	H	K	L	M	N	Ağırlık Weight (Kg)
AHS 27	500-1250	164	201	88	71	70	11	80	105	4,5	17	60	80	-	1.25
AHS 38	1200-2500	219	268	112	90	95	13	100	125	6	21	80	105	40	2.79
AHS 45	2000-4200	265	325	138	113	110	13x26	115	145	8	28	100	132	58	10.99
AHS 50	3500-8400	288	357	148	118	120	17x27	130	170	12	40	120	165	60	20.32
AHS 50-2	6000-14000	288	357	148	118	120	17x27	130	170	12	45	200	250	70	31.8

G = N Cinsinden yük kapasitesi / G = Load capacity in N

Askı tip eleklerde kullanılır. Elek sistemlerinin tavandan veya çatı profilinden montajlandığı sistemler için uygundur.

It is used in hanger type sieves. It is suitable for systems where sieve systems are mounted from the ceiling or roof profile.

MODEL AAB-D



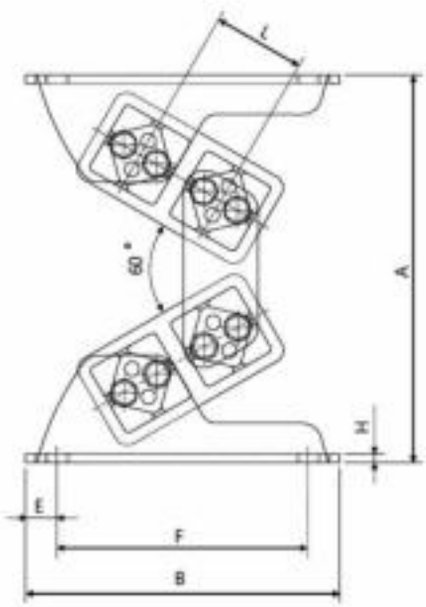

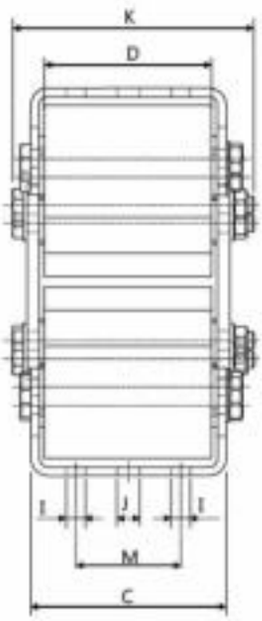

AAB-D Serisi / Series

Model Type	G (N)	A Yüksüz mm	A Max Yük mm	B	C	D	E	F	H	I	J	K	L	M	Ağırlık Weight
AAB-D 18	500-1200	141	107	115	61	50	12,5	90	3	9	9	74	35	30	1,75
AAB-D 27	1000-2500	180	144	150	93	80	15	120	4	9	11	116	44	50	3,20
AAB-D 38	2000-4000	240	215	185	118	100	17,5	150	5	11	13,5	147	60	70	7,00
AAB-D 45	3000-6000	298	240	220	132	110	25	170	6	13,5	18	168	73	80	14,30
AAB-D 50	4000-9000	329	272	235	142	120	25	185	6	13,5	18	166	78	90	18,00
AAB-D 50-1.6	6000-12000	329	272	235	186	160	25	185	8	13,5	18	214	78	90	24,00
AAB-D 50-2	8000-16000	329	272	235	226	180	25	185	8	13,5	18	260	78	90	30,45

G = N Cinsinden yük kapasitesi / G = Load capacity in N

18 ile 38 arası modellerin gövdesi alüminyum malzemeden, 45 ile 50 modellerin gövdesi sfero dökümden yapılmıştır. 18 ile 45 model arası iç kare çubuklar alüminyum malzemeden , 50 model iç kare çubuklar çelikten imal edilmiştir. Daha kısa kol yapısı sahip AAB-D tip salınım elemanı yük altında AAB modelin iki katı dayanım ve yükleme gücüne sahip salınım elemanlarıdır.

The body of models 18 to 38 is made of aluminum material, and the body of models 45 to 50 is made of ductile iron. The inner square bars of models 18 to 45 are made of aluminum material, and the inner square bars of models 50 are made of steel. AAB-D type swing element with shorter arm structure are swing elements with twice the strength and loading power of the AAB model under load.



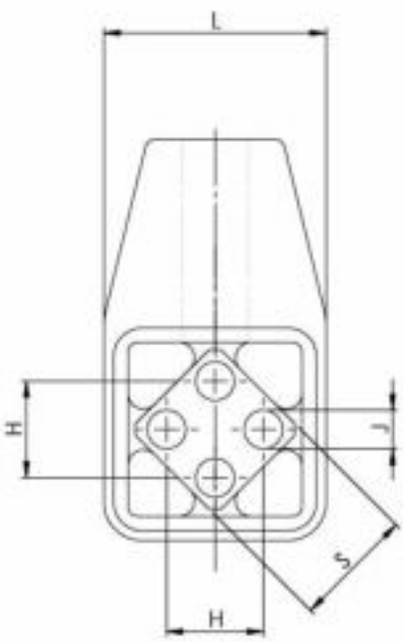

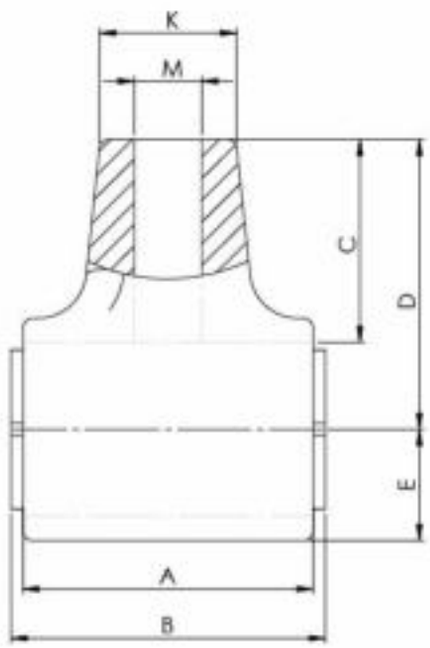

AST Serisi / Series

Model Type	G max N	n_{err} min⁻¹ max in ±5	A	B	C	D	E	H	J	K	L	M	□S	Ağırlık Weight (Kg)
AST 18	400	600	50	55 $^{0}_{-0,3}$	30,5	45	20	12 ±0,3	6 $^{+0,5}_{0}$	22	39	M12	18	0,2
AST 18L	400	600	50	55 $^{0}_{-0,3}$	30,5	45	20	12 ±0,3	6 $^{+0,5}_{0}$	22	39	M12-LH	18	0,2
AST 27	1000	560	60	65 $^{0}_{-0,3}$	44	60	27	20 ±0,4	8 $^{+0,5}_{0}$	28	54	M16	25	0,4
AST 27L	1000	560	60	65 $^{0}_{-0,3}$	44	60	27	20 ±0,4	8 $^{+0,5}_{0}$	28	54	M16-LH	25	0,4
AST 38	2000	530	80	90 $^{0}_{-0,3}$	55	80	37	25 ±0,4	10 $^{+0,5}_{0}$	42	74	M20	35	1,2
AST 38L	2000	530	80	90 $^{0}_{-0,3}$	55	80	37	25 ±0,4	10 $^{+0,5}_{0}$	42	74	M20-LH	35	1,2
AST 45	3500	500	100	110 $^{0}_{-0,3}$	67	100	44	35 ±0,5	12 $^{+0,5}_{0}$	48	89	M24	45	1,8
AST 45L	3500	500	100	110 $^{0}_{-0,3}$	67	100	44	35 ±0,5	12 $^{+0,5}_{0}$	48	89	M24-LH	45	1,8
AST 50	6000	470	120	130 $^{0}_{-0,3}$	70	105	47	40 ±0,5	M12x40	60	93	M36	50	5,2
AST 50L	6000	470	120	130 $^{0}_{-0,3}$	70	105	47	40 ±0,5	M12x40	60	93	M36-LH	50	5,2
AST 50-2	10000	470	200	210 $^{0}_{-0,3}$	70	105	47	40 ±0,5	M12x40	60	93	M36	50	7,0
AST 50-2L	10000	470	200	210 $^{0}_{-0,3}$	70	105	47	40 ±0,5	M12x40	60	93	M36-LH	50	7,0
AST 60	13000	440	200	210 $^{+0,2}_{-0,2}$	87,5	130	59	45	M16	80	117	M42	60	15,6
AST 60L	13000	440	200	210 $^{+0,2}_{-0,2}$	87,5	130	59	45	M16	80	117	M42-LH	60	15,6
AST 60-3	20000	440	300	310 $^{+0,2}_{-0,2}$	87,5	130	59	45	M16	75	117	M42	60	20
AST 60-3L	20000	440	300	310 $^{+0,2}_{-0,2}$	87,5	130	59	45	M16	75	117	M42-LH	60	20
AST 80	27000	380	300	310 $^{+0,2}_{-0,2}$	102,5	160	77	60	M20	90	150	M52	80	35
AST 80L	27000	380	300	310 $^{+0,2}_{-0,2}$	102,5	160	77	60	M20	90	150	M52-LH	80	35

G = maks. N Cinsinden hızlanma kuvveti / F = max. acceleration force in N
n_{err}= max. frekans min–1 at ∢ 10°, sıfırdan ∢ ±5° / max. frequency in min–1 at ∢10°, from zero ∢ ±5°

AST modelinden verimli bir performans için kuvvet girişi ağırlık merkezinin biraz ilerisinde ve 90 derece açı ile uygulanmalıdır.

For an efficient performance from the AST model, the force input should be applied slightly ahead of the center of gravity and at an angle of 90 degrees.

info@ruost.com.tr



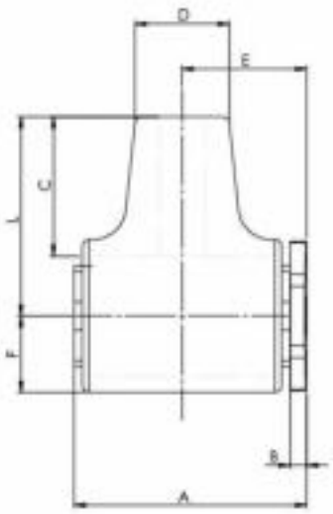

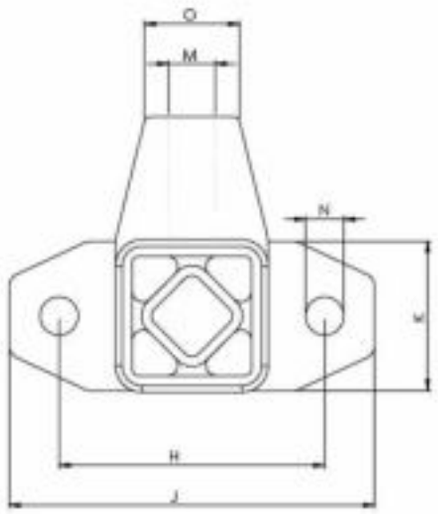

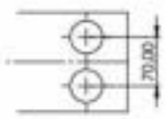

Sabitleme Flanşı
Fixing Flange
AAU 60

AAU Serisi / Series

Model Type	G N	Mdd (Nm/°)	A	B	C	D	E	F	J	K	L	M	øN	O	Ağırlık Weight (Kg)
AAU 15	100	0,44	50	4	28	20	28	15	70	25	40	M10	7	33	0,28
AAU 15L	100	0,44	50	4	28	20	28	15	70	25	40	M10L	7	33	0,28
AAU 18	200	1,32	62	5	30,5	22	34	18,5	85	35	45	M12	9,5	39	0,50
AAU 18L	200	1,32	62	5	30,5	22	34	18,5	85	35	45	M12-LH	9,5	39	0,50
AAU 27	400	2,60	73	5	42	28	40	23	110	45	60	M16	11,5	54	0,90
AAU 27L	400	2,60	73	5	42	28	40	23	110	45	60	M16-LH	11,5	54	0,90
AAU 38	800	6,70	95	6	55	42	52	31	140	60	80	M20	14	74	2,20
AAU 38L	800	6,70	95	6	55	42	52	31	140	60	80	M20-LH	14	74	2,20
AAU 45	1600	11,6	120	8	67	48	66	41	180	70	100	M24	18	89	4,80
AAU 45L	1600	11,6	120	8	67	48	66	41	180	70	100	M24-LH	18	89	4,80
AAU 50	2500	20,4	145	10	70	60	80	45	190	80	105	M36	18	93	6,60
AAU 50L	2500	20,4	145	10	70	60	80	45	190	80	105	M36-LH	18	93	6,60
AAU 60	5000	38,2	233	15	70	80	128	51,5	230	120	130	M42	18	116	12,80
AAU 60L	5000	38,2	233	15	70	80	128	51,5	230	120	130	M42-LH	18	116	12,80

G= max. birim ya da esnek askı başına N yükleme / max. loading in N per unit or rocker suspension

Mdd= dinamik yaylanma değeri Nm /mm at α ± 5°, frekans aralığı 300 - 600 dak-1
dynamic springvalue by oscillation angles α ± 5°, in speed range of ns 300 – 600 min–1

AAU modelin gövde bağlantı kılavuz dişi tercihen sol ve sağ yönlü dişli olarak üretilmektedir. Tabla, elek vb. sistemlere yan yüzeylerden montaj yapılmalıdır. Yan yüzeylerde uygulama alanı olmaması halinde elek ile şase arasına da montaj yapılabilir. Bağlantı saplaması, montaj ve ayar kolaylığı için bir ucu sağ bir ucu sol diş paso açılmış olmalıdır.

The body connection guide thread of the AAU model is preferably produced as a left and right hand thread.Table, sieve etc. systems should be mounted from the side surfaces. Side If there is no application area on the surfaces, it can also be applied between the sieve and the chassis. mounting is possible. Connecting stud, one end right and one end for ease of assembly and adjustment left tooth pass should be opened.



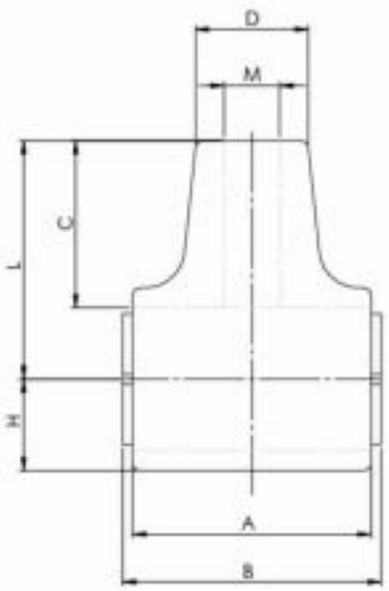

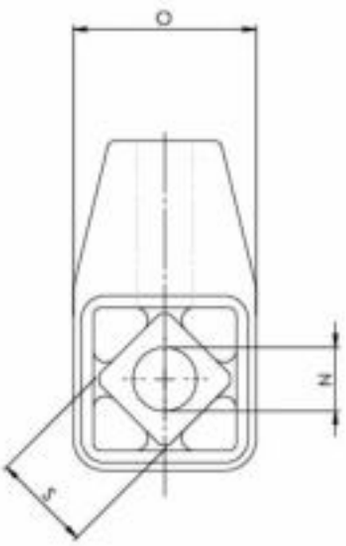

AAV Serisi / Series

Model Type	G (N)	A	B	C	D	H	L	M	øN	O	□S	Ağırlık Weight (Kg)
AAV 18	600-1600	60	65	42	28	23	60	M16	13	54	18	0,75
AAV 18L	600-1600	60	65	42	28	23	60	M16-LH	13	54	18	0,75
AAV 27	1300-3000	80	90	55	42	31	80	M20	16	74	25	1,75
AAV 27L	1300-3000	80	90	55	42	31	80	M20-LH	16	74	25	1,75
AAV 38	2600-5000	100	110	67	48	41	100	M24	20	89	35	3,50
AAV 38L	2600-5000	100	110	67	48	41	100	M24-LH	20	89	35	3,50
AAV 45	4500-7500	120	130	70	60	45	105	M36	20	93	45	6,00
AAV 45L	4500-7500	120	130	70	60	45	105	M36-LH	20	93	45	6,00
AAV 50	6000-16000	200	210	85	80	55	130	M42	-	116	50	12,0
AAV 50L	6000-16000	200	210	85	80	55	130	M42-LH	-	116	50	12,0

G = N Cinsinden yük kapasitesi / G = Load capacity in N

AAV salınım elemanı gövde bağlantı kılavuz dişi tercihen sol ve sağ yönlü versiyonlarda askı çubuğunun uzunluğu rahatça ayarlanabilir.
***Elek dairesel hareketi için salınım elemanları arası açı 90° pozisyonda olmalı, Maksimum salınım açısı α=±2° arasında olmalıdır.

*** Elek eliptik hareketi için salınım elemanları paralel pozisyonda olmalı,
Maksimum salınım açısı α=±2° arasında,
Maksimum salınım açısı β=±5° arasında olmalı.

Bağlantı kolu, somun, ve yaylı rondelalar müşteri tarafından temin edilmelidir.Eleğin dairesel hareket yarıçapını, eleğin bağlantı kolu uzunluğu ve oluşturulan merkezkaç kuvveti belirler.Elek tarafındaki salınım elemanı,eleğin ağırlık merkezine çok yakın bir yüksekliğe veya çok az altına monte edilir.

AAV swing element body connection guide thread, preferably left and right handed versions, the length of the suspension bar can be adjusted easily.

***For the circular movement of the sieve, the angle between the swing elements should be at 90° position, the maximum swing angle should be between α=±2°.

*** For the sieve elliptical movement, the oscillating elements should be in parallel position,
Maximum swing angle between α=±2°,
The maximum swing angle should be between β=±5°.

Connecting arm, nut, and spring washers must be supplied by the customer. The radius of circular motion of the sieve is determined by the length of the connecting arm of the sieve and the centrifugal force generated.

G



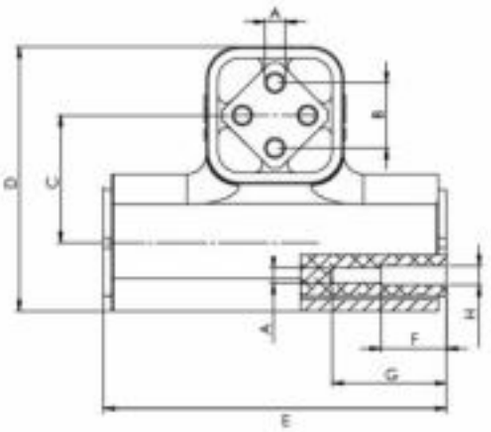

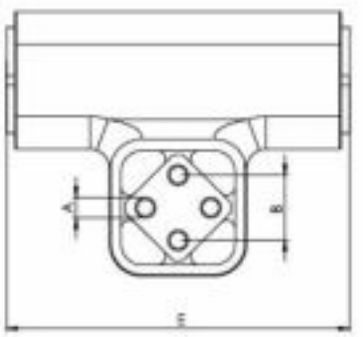

AAK Serisi / Series

Model Type	G	S max in min^{-1} at ± 5°	A $^{+0.5}_{0}$	B ±0.2	C	D	E	F	I	I'	Ağırlık Weight (Kg)
AAK 15	160	1200	5	10 ±0.2	27	50	65	-	-	-	0.40
AAK 18	300	800	6	12 ±0.3	32	60	85	-	-	-	0.60
AAK 27	800	800	8	20 ±0.4	45	89	105	-	-	-	1.50
AAK 38	1600	800	10	25 ±0.4	60	120	130	-	-	-	3.00
AAK 45	3000	600	12	35 ±0.5	72	150	160	-	-	-	5.30
AAK 50	5600	400	M12	40 ±0.5	78	162	210	40	70	12.50	9.00
AAK 60	10000	300	M16	45	100	218	310	50	80	16.50	35.00
AAK 80	20000	150	M20	60	136	280	410	50	90	20.50	75.00
AAK 100-4	30000	100	M24	75	170	340	410	50	100	25	124.00
AAK 100-5	40000	100	M24	75	170	340	510	50	100	25	148.00

G = N Cinsinden yük kapasitesi / G = Load capacity in N

AAK 15 ile AAK 45 arasındaki modeller için bağlantı şekli iç karelerin sabitlenmesi için kare merkez parçalarının boydan boya civata kullanılması tavsiye edilir. AAK 50 ve üst modellerinde ise kare merkez parçalarına açılmış dişli deliklere takılan 12.9 civata kullanılması tavsiyemizdir.

For models AAK 15 to AAK 45, it is recommended to use bolts through the square centerpieces to fix the inner squares. For AAK 50 and above models, we recommend using tension-resistant bolts attached to the threaded holes drilled into the square center pieces.

MODEL ADO-A



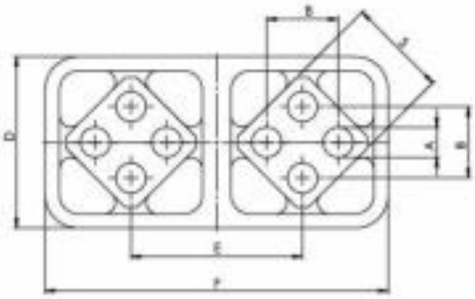

Sizes 15 to 45

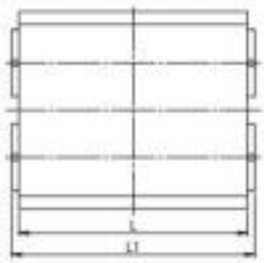

Size 50



ADO-A Serisi / Series

Model Type	ØA $^{+0.5}_{0}$	B	D	E	F	ØS	G	H	L	L1	Torque M in Nm at ∠α						Ağırlık Weight (Kg)
											5°	10°	15°	20°	25°	30°	
ADO-A 15x25	5	10	30	27,5	57,5	16	-	-	25	30	0.7	1.6	2.6	4.0	5.7	8.2	0.13
ADO-A 15x40	5	10	30	27,5	57,5	16	-	-	40	45	1.1	2.5	4.2	6.4	9.2	13.2	0.19
ADO-A 15x60	5	10	30	27,5	57,5	16	-	-	60	65	1.6	3.8	6.3	9.6	13.8	19.8	0.28
ADO-A 18x30	6	12	36	33	69	18	-	-	30	35	1.9	4.5	7.5	11.0	15.0	20.6	0.19
ADO-A 18x50	6	12	36	33	69	18	-	-	50	55	3.2	7.5	12.5	18.3	25.0	34.4	0.31
ADO-A 18x80	6	12	36	33	69	18	-	-	80	85	5.1	12.0	20.0	29.3	40.0	55.0	0.49
ADO-A 27x40	8	18	44	41	85	25	-	-	40	45	4.7	10.7	17.5	26.9	39.5	57.0	0.26
ADO-A 27x60	8	18	44	41	85	25	-	-	60	65	7.0	16.0	26.3	40.3	59.3	85.5	0.39
ADO-A 27x100	8	18	44	41	85	25	-	-	100	105	11.7	26.7	43.8	67.2	98.8	142.5	0.64
ADO-A 38x60	10	25	60	60	120	35	-	-	60	70	13.0	30.4	50.6	78.0	113.0	162.0	0.81
ADO-A 38x80	10	25	60	60	120	35	-	-	80	90	17.3	40.5	67.5	104.0	151.0	216.0	1.06
ADO-A 38x120	10	25	60	60	120	35	-	-	120	130	26.0	60.8	101.2	156.0	226.0	324.0	1.69
ADO-A 45x80	12	35	85	73	150	45	-	-	80	90	27.6	62.4	104.0	160.0	222.0	320.0	1.84
ADO-A 45x100	12	35	85	73	150	45	-	-	100	110	34.5	78.0	130.0	200.0	278.0	400.0	2.27
ADO-A 45x150	12	35	85	73	150	45	-	-	150	160	51.8	117.0	195.0	300.0	420.0	600.0	3.37
ADO-A 50x120	M12	40	89	78	168	50	30	60	120	130	51.0	133.0	250.0	395.0	570.0	780.0	5.48
ADO-A 50x160	M12	40	89	78	168	50	30	60	160	170	77.0	197.0	363.0	570.0	820.0	1115.0	7.18
ADO-A 50x200	M12	40	89	78	168	50	40	70	200	210	102.0	260.0	475.0	745.0	1070.0	1450.0	9.27

ADO-A tipi salınım elemanları , gövde alüminyum iç kare çubuk, ikili, dörtlü veya her bir delikte kılavuz diş çekilmiş olarak sipariş edilebilir. Üzerine takılan çift gerdirme profilinin ters yönlere çalışmasını sağlar. 30 derece sabit salınım açısında çift çalışma momentumu sunar.

ADO-A type swing elements, body aluminum inner square bar, double, quad, or each can be ordered with tapped thread in the hole. It allows the double tensioning profile attached to it to work in opposite directions. It offers double operating momentum at a fixed swing angle of 30 degrees.

info@ruost.com.tr



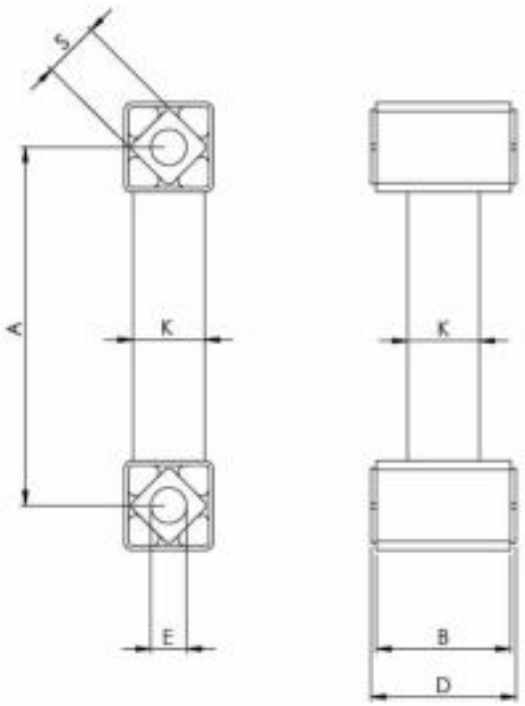

AAS-C Serisi / Series

Model Type	G (N) Max. yük kapasitesi max. Load in N per support	cd (N/mm)	A	B	D	ØE	ØK	S	Ağırlık Weight (Kg)
AAS-C 15	100	5	100	40	$45\ ^{0}_{-0,3}$	$10\ ^{+0,4}_{-0,2}$	20	16	0.40
AAS-C 18	200	11	120	50	$55\ ^{0}_{-0,3}$	$13\ ^{0}_{-0,2}$	26	18	0.65
AAS-C 27	400	12	160	60	$65\ ^{0}_{-0,3}$	$16\ ^{+0,5}_{-0,3}$	32	25	0.75
AAS-C 38	800	19	200	80	$90\ ^{0}_{-0,3}$	$20\ ^{+0,5}_{-0,3}$	40	35	2.35
AAS-C 45	1600	33	200	100	$110\ ^{0}_{-0,3}$	$24\ ^{+0,5}_{-0,2}$	45	45	4.00
AAS-C 50	2500	37	250	120	$130\ ^{0}_{-0,3}$	$30\ ^{+0,5}_{-0,2}$	60	50	5.45

G = max. birim ya da esnek askı başına N yükleme / max. loading in N per unit or rocker suspension
cd= dinamik yaylanma değeri Nm /mm at α ± 5°, frekans aralığı 300 - 600 dak-1
dynamic springvalue by oscillation angles α ± 5°, in speed range of ns 300 – 600 min–1

AAS-C modelinin gövdesi çelik profil ve çelik borudan kaynaklı bir şekilde oluşmaktadır.İç kare çubuklar ise AAS-C 15 modelinden AAS-C 50 modeline kadar hafif alaşımlı alüminyumdan oluşmaktadır.

The body of the AAS-C model is made of steel profile and steel pipe welded. The inner square bars are made of light alloy aluminum from model AAS-C 15 to model AAS-C 50.

MODEL AAS-P - AAS-PV





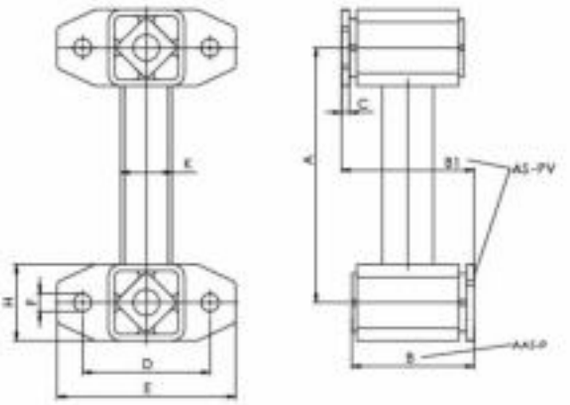

AAS-P - AAS-PV Serisi / Series

Model Type	G (N) K=2	n_{err}	SW	cd (N/mm)	A	B	B1	C	D	E	ØF	H	ØK	Ağırlık Weight (Kg)
AAS-P 15	100	1200	17	5	100	49	-	4	50	70	7	25	20	0.51
AAS-PV 15	100	1200	17	5	100	-	54	4	50	70	7	25	20	0.51
AAS-P 18	200	1200	21	10	120	60	-	5	60	85	9	35	26	0.81
AAS-PV 18	200	1200	21	10	120	-	66	5	60	85	9	35	26	0.81
AAS-P 27	400	800	28	12	160	70	-	5	80	110	12	45	32	1.20
AAS-PV 27	400	800	28	12	160	-	76	5	80	110	12	45	32	1.20
AAS-P 38	800	800	35	19	200	96	-	6	100	140	14	60	40	3.00
AAS-PV 38	800	800	35	19	200	-	104	6	100	140	14	60	40	3.00
AAS-P 45	1600	800	35	33	200	118	-	8	130	180	18	70	45	5.30
AAS-PV 45	1600	800	35	33	200	-	128	8	130	180	18	70	45	5.30
AAS-P 50	2500	600	44	38	250	140	-	10	140	190	18	80	60	7.75
AAS-PV 50	2500	600	44	38	250	-	152	10	140	190	18	80	60	7.75

G= max. birim ya da esnek askı başına N yükleme / max. loading in N per unit or rocker suspension

K = Makina salınım faktörü / Oscillating machine factor

n_{err}= max. frekans min–1 at ∢ 10°, sıfırdan ∢ ±5° / max. frequency in min–1 at ∢10°, from zero ∢ ±5°

Cd= dinamik yaylanma değeri Nm /mm at α± 5°, frekans aralığı 300 - 600 dak-1

dynamic springvalue by oscillation angles α ± 5°, in speed range of ns 300 – 600 min–1

sw = maksimum genlik mm / max amplitude in mm

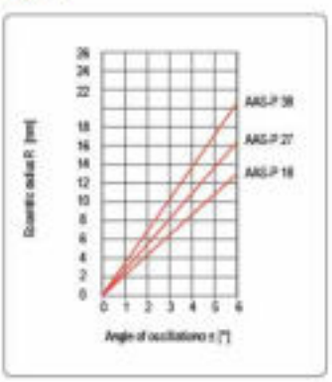

AAS-P - AAS-PV montaj şekli

AAS-P - AAS-PV salınım elemanı montaj açısı, taşınacak malzemeye ve taşıma kapasitesine bağlıdır. Montaj aç ısı, genel olarak uygulamalarda 10-30 derece arasında seçilir.

*AAS-P - AAS-PV, flanşlı montaj için, AAS-P - AAS-PV, merkezden tek delikli cıvatalı montaj için tasarlanmıştır.

Type AAS-P - AAS-PV installation

The installation angle of type AAS-P - AAS-PV oscillating element is dependent on the transferred material and transfer capacity. Usually the installation angle is chosen from 10 to 30 degrees.

*AAS-P - AAS-PV is designed for flanged fixation and AAS-P - AAS-PV is generated for installation with a single bolt on center.

AAS-P salınım elemanı gövdeleri çelik profilden, iç parçaları arka tarafında sabit bağlantı elemanı bulunan çelik çubuktan yapılmıştır. Alt kutu profil ile üst kutu profil arası sabit mesafeli boru ile kaynaklıdır.

AAS-P oscillating mounting bodies are made of steel profile, internal parts are made of steel bar with fixed fastener on the back. It is welded with a fixed distance pipe between the lower box profile and the upper box profile.

info@ruost.com.tr



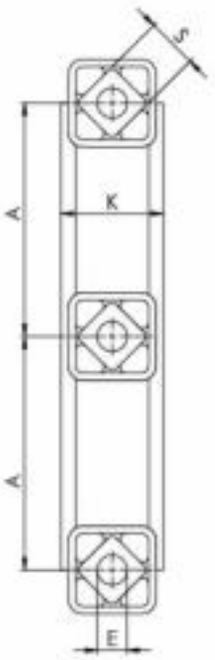

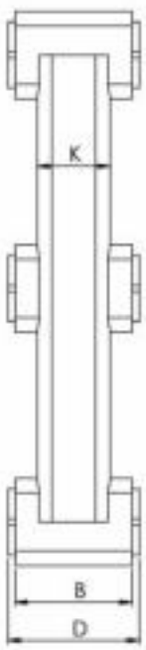

AAD-C Serisi / Series

Model Type	G (N) K=2	G (N) K=3	G (N) K=4	n_{err}	SW	cd (N/mm)	A	B	D	ØE	K	□S	Ağırlık Weight (Kg)
AAD-C 18	150	120	100	640	17	22	100	50	55	$13\ ^{0}_{-0,2}$	40x20	18	0.76
AAD-C 27	300	240	200	590	21	32	120	60	65	$16\ ^{+0,5}_{-0,3}$	50x30	25	0.85
AAD-C 38	600	500	400	510	28	45	160	80	90	$20\ ^{+0,5}_{-0,2}$	70x50	35	3.00
AAD-C 45	1200	1000	800	450	35	50	200	100	110	$24\ ^{+0,5}_{-0,2}$	90x50	45	5.70

G= max. birim ya da esnek askı başına N yükleme / max. loading in N per unit or rocker suspension
K = Makina salınım faktörü / Oscillating machine factor
n_{err}= max. frekans min–1 at ∢ 10°, sıfırdan ∢ ±5° / max. frequency in min–1 at ∢10°, from zero ∢ ±5°
Cd= dinamik yaylanma değeri Nm /mm at α± 5°, frekans aralığı 300 - 600 dak-1
dynamic springvalue by oscillation angles α ± 5°, in speed range of ns 300 – 600 min–1
sw = maksimum genlik mm / max amplitude in mm

AAD-C modelinin gövdesi çelik profilden kaynaklı şekilde oluşmaktadır.İç kare çubuklar ise AAD-C 18 modelinden AAD-C 45 modeline kadar hafif alaşımlı alüminyumdan oluşmaktadır.

The body of the AAD-C model is made of steel profile welded. The inner square bars are made of light alloy aluminum from model AAD-C 18 to model AAD-C 45.

RUOST
RUBBER OSCILLATION SUSPENSION TECHNOLOGY

MODEL

AAD-P / AAD-PV



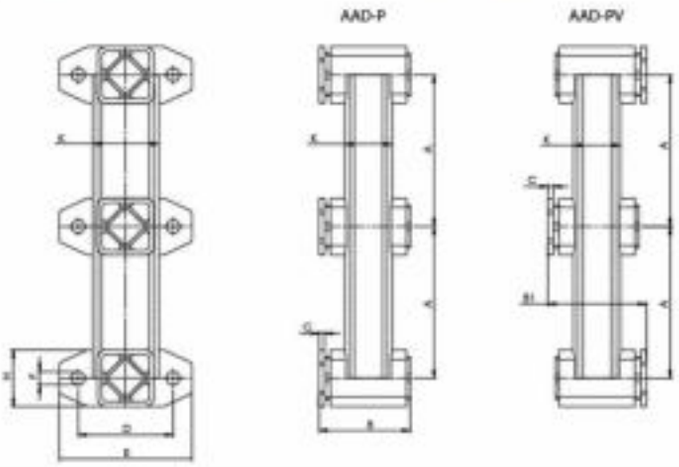

AAD-P / AAD-PV Serisi / Series

Model Type	G (N) K=2	K=3	K=4	n_{err}	sw	cd (N/mm)	A	B	B1	C	D	E	ØF	H	K	Ağırlık Weight (Kg)
AAD-P 18	150	120	100	640	17	23	100	60	-	5	60	85	9	35	20x40	1.35
AAD-PV 18	150	120	100	640	17	23	100	-	65	5	60	85	9	35	20x40	1.35
AAD-P 27	300	240	200	590	21	31	120	70	-	5	80	110	12	45	30x50	1.88
AAD-PV 27	300	240	200	590	21	31	120	-	75	5	80	110	12	45	30x50	1.88
AAD-P 38	600	500	400	510	28	45	160	96	-	6	100	140	14	60	50x70	5.08
AAD-PV 38	600	500	400	510	28	45	160	-	102	6	100	140	14	60	50x70	5.08
AAD-P 45	1200	1000	800	450	35	50	204	118	-	8	130	180	18	70	50x90	9.25
AAD-PV 45	1200	1000	800	450	35	50	204	-	126	8	130	180	18	70	50x90	9.25
AAD-P 50	1800	1500	1200	420	44	56	251,5	140	-	10	140	190	18	80	50x100	14.76
AAD-PV 50	1800	1500	1200	420	44	56	251,5	-	150	10	140	190	18	80	50x100	14.76

G= max. birim ya da esnek askı başına N yükleme / max. loading in N per unit or rocker suspension

K = Makina salınım faktörü / Oscillating machine factor

n_{err}= max. frekans min–1 at ∢ 10°, sıfırdan ∢ ±5° / max. frequency in min–1 at ∢10°, from zero ∢ ±5°

Cd= dinamik yaylanma değeri Nm /mm at α± 5°, frekans aralığı 300 - 600 dak-1

dynamic springvalue by oscillation angles α ± 5°, in speed range of ns 300 – 600 min–1

sw = maksimum genlik mm / max amplitude in mm

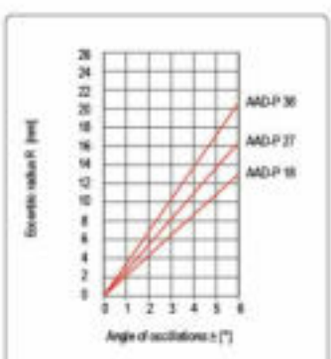

AAD-P / AAD-PV montaj şekli

AAD-P / AAD-PV salınım elemanı montaj açısı, taşınacak malzemeye ve taşıma kapasitesine bağlıdır. Montaj açısı, genel olarak uygulamalarda 10-30 derece arasında seçilir.

*AAD-P / AAD-PV, flanşlı montaj için, AAD-P / AAD-PV, merkezden tek delikli civatalı montaj için tasarlanmıştır.

Type AAD-P / AAD-PV installation

The installation angle of type AAD-P / AAD-PV oscillating element is dependenton the transferred material and transfer capacity. Usually the installation angle is chosen from 10 to 30 degrees.

* AAD-P / AAD-PV is designed for flanged fixation and AAD-P / AAD-PV is generated for installation with a single bolt on center.

AAD-P ve AAD-PV modelinin gövdesi çelik profilden kaynaklı şekilde oluşmaktadır. İç çelik profiller , delikli olan çelik montaj lamasına kaynaklı bir şekildedir.

AAD-P ve AAD-PV salınım elemanının açısı büyük ölçüde taşıma performansına ve hareket ettirilecek malzemeye bağlı olsa da genellikle 10 ila 30 derece arasında montaj yapılarak kullanılır. En yüksek performans elde etmek için ara bağlantı elemanları sert malzemeden seçilmesi tavsiye edilir. Makine için en ideal açılıma ile çalışmaya olanak veren ekipmanlardır.

The body of the AAD-P and AAD-PV models is made of steel profile welded. The inner steel profiles are welded to the perforated steel mounting plate.

Although the angle of the AAD-P ve AAD-PV oscillating element is highly dependent on the handling performance and the material to be moved, it is usually used with mounting between 10 and 30 degrees. In order to obtain the highest performance, it is recommended to choose the intermediate fasteners from a hard material. It is the equipment that allows working with the most ideal opening for the machine.

info@ruost.com.tr

RUOST

RUBBER OSCILLATION SUSPENSION TECHNOLOGY



SÜSPANSİYON
SUSPENSION



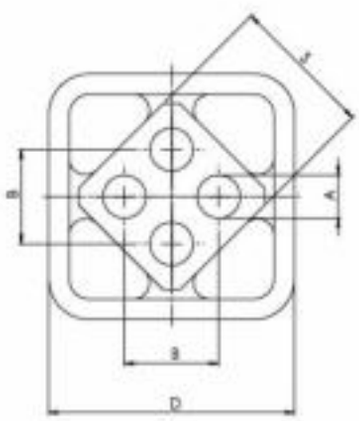

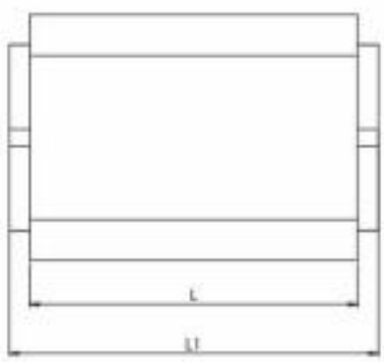

ADR-A Serisi / Series

Model Type	ØA$_{0}^{+0,5}$	B	□D	□S	L	L1	Torque M in Nm at ∡α						Ağırlık Weight (Kg)
							5°	10°	15°	20°	25°	30°	
ADR-A 15x25	5	10	30	16	25	30	0.7	1.6	2.6	4.0	5.7	8.2	0.10
ADR-A 15x40	5	10	30	16	40	45	1.1	2.5	4.2	6.4	9.2	13.2	0.16
ADR-A 15x60	5	10	30	16	60	65	1.6	3.8	6.3	9.6	13.8	19.8	0.24
ADR-A 18x30	6	12	35	18	30	35	1.9	4.5	7.5	11.0	15.0	20.6	0.15
ADR-A 18x50	6	12	35	18	50	55	3.2	7.5	12.5	18.3	25.0	34.4	0.24
ADR-A 18x80	6	12	35	18	80	85	5.1	12.0	20.0	29.3	40.0	55.0	0.38
ADR-A 27x40	8	18	40	25	40	45	4.7	10.7	17.5	26.9	39.5	57.0	0.16
ADR-A 27x60	8	18	40	25	60	65	7.0	16.0	26.3	40.3	59.3	85.5	0.24
ADR-A 27x100	8	18	40	25	100	105	11.7	26.7	43.8	67.2	98.8	142.5	0.40
ADR-A 38x60	10	25	60	35	60	70	13.0	30.4	50.6	78.0	113.0	162.0	0.71
ADR-A 38x80	10	25	60	35	80	90	17.3	40.5	67.5	104.0	151.0	216.0	0.94
ADR-A 38x120	10	25	60	35	120	130	26.1	60.8	101.2	156.0	226.0	324.0	1.38
ADR-A 45x80	12	35	80	45	80	90	27.6	62.4	104.0	160.0	222.0	320.0	1.45
ADR-A 45x100	12	35	80	45	100	110	34.5	78.0	130.0	200.0	278.0	400.0	1.80
ADR-A 45x150	12	35	80	45	150	160	51.8	117.0	195.0	300.0	420.0	600.0	2.69
ADR-A 50x120	M12x40	40	80	50	120	130	51.0	133.0	250.0	395.0	570.0	780.0	2.38
ADR-A 50x200	M12x40	40	80	50	200	210	102.0	260.0	475.0	745.0	1070.0	1450.0	3.98
ADR-A 50x300	M12x40	40	80	50	300	310	150.0	385.0	700.0	1100.0	1590.0	2160.0	5.98

İç profildeki iki veya dört delikle montaj yapılarak profilin 5 derece ile 30 derece arasında yön değiştirmesine olanak verir. Elemanın sabit konumdan sapma yapması için kullanılır.

By mounting with two or four holes in the inner profile, it allows the profile to change direction between 5 degrees and 30 degrees. It is used for the element to deviate from the fixed position.

info@ruost.com.tr



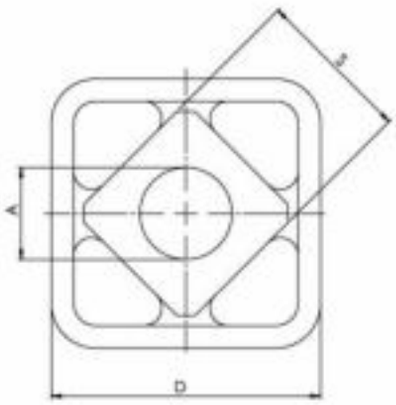

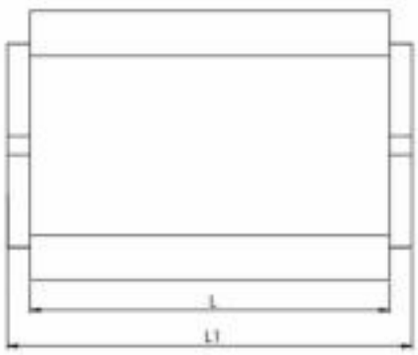

ADR-C Serisi / Series

Model Type	ØA $^{+0,5}_{0}$	□D	□S	L	L1	Torque M in Nm at △α						Ağırlık Weight (Kg)
						5°	10°	15°	20°	25°	30°	
ADR-C 15x25	10	30	16	25	30	0.7	1.6	2.6	4.0	5.7	8.2	0.10
ADR-C 15x40	10	30	16	40	45	1.1	2.5	4.2	6.4	9.2	13.2	0.16
ADR-C 15x60	10	30	16	60	65	1.6	3.8	6.3	9.6	13.8	19.8	0.24
ADR-C 18x30	13	35	18	30	35	1.9	4.5	7.5	11.0	15.0	20.6	0.15
ADR-C 18x50	13	35	18	50	55	3.2	7.5	12.5	18.3	25.0	34.4	0.24
ADR-C 18x80	13	35	18	80	85	5.1	12.0	20.0	29.3	40.0	55.0	0.38
ADR-C 27x40	16	40	25	40	45	4.7	10.7	17.5	26.9	39.5	57.0	0.16
ADR-C 27x60	16	40	25	60	65	7.0	16.0	26.3	40.3	59.3	85.5	0.24
ADR-C 27x100	16	40	25	100	105	11.7	26.7	43.8	67.2	98.8	142.5	0.40
ADR-C 38x60	20	60	35	60	70	13.0	30.4	50.6	78.0	113.0	162.0	0.72
ADR-C 38x80	20	60	35	80	90	17.3	40.5	67.5	104.0	151.0	216.0	0.95
ADR-C 38x120	20	60	35	120	130	26.1	60.8	101.2	156.0	226.0	324.0	1.39
ADR-C 45x80	24	80	45	80	90	27.6	62.4	104.0	160.0	222.0	320.0	1.46
ADR-C 45x100	24	80	45	100	110	34.5	78.0	130.0	200.0	278.0	400.0	1.81
ADR-C 50x120	30	80	50	120	130	51.0	133.0	250.0	395.0	570.0	780.0	2.21
ADR-C 50x200	30	80	50	200	210	102.0	260.0	475.0	745.0	1070.0	1450.0	3.65

360 derece montaj bağlantı olanağı sağlayan ADR-C salınım elemanı iç kare çubuktaki boş delikten somun ve cıvata ile aparat bağlamaya uygun tasarlanmıştır.

ADR-C swing element providing 360-degree mounting connectionIt is designed to connect the apparatus with nuts and bolts through the empty hole in the inner square bar.



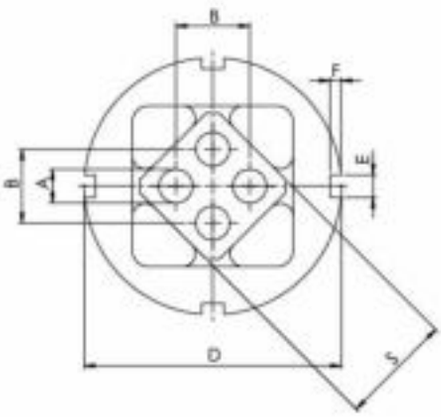



ADK-A Serisi / Series

Model Type	ØA	B	D	E	F	□S	L	L1	Torque M in Nm at ∠α						Ağırlık Weight (Kg)
									5°	10°	15°	20°	25°	30°	
ADK-A 15x25	5	10	36	5	2.5	16	25	30	0.7	1.6	2.6	4.0	5.7	8.2	0.07
ADK-A 15x40	5	10	36	5	2.5	16	40	45	1.1	2.5	4.2	6.4	9.2	13.2	0.11
ADK-A 15x60	5	10	36	5	2.5	16	60	65	1.6	3.8	6.3	9.6	13.8	19.8	0.16
ADK-A 18x30	6	12	45	5	2.5	18	30	35	1.9	4.5	7.5	11.0	15.0	20.6	0.12
ADK-A 18x50	6	12	45	5	2.5	18	50	55	3.2	7.5	12.5	18.3	25.0	34.4	0.20
ADK-A 18x80	6	12	45	5	2.5	18	80	85	5.1	12.0	20.0	29.3	40.0	55.0	0.31
ADK-A 27x40	8	18	62	6	3	25	40	45	4.7	10.7	17.5	26.9	39.5	57.0	0.25
ADK-A 27x60	8	18	62	6	3	25	60	65	7.0	16.0	26.3	40.3	59.3	85.5	0.37
ADK-A 27x100	8	18	62	6	3	25	100	105	11.7	26.7	43.8	67.2	98.8	142.5	0.62
ADK-A 38x60	10	25	80	7	3.5	35	60	70	13.0	30.4	50.6	78.0	113.0	162.0	0.63
ADK-A 38x80	10	25	80	7	3.5	35	80	90	17.3	40.5	67.5	104.0	151.0	216.0	0.83
ADK-A 38x120	10	25	80	7	3.5	35	120	130	26.1	60.8	101.2	156.0	226.0	324.0	1.21
ADK-A 45x80	12	35	95	8	4	45	80	90	27.6	62.4	104.0	160.0	222.0	320.0	1.10
ADK-A 45x100	12	35	95	8	4	45	100	110	34.5	78.0	130.0	200.0	278.0	400.0	1.37
ADK-A 45x150	12	35	95	8	4	45	150	160	51.8	117.0	195.0	300.0	420.0	600.0	2.03
ADK-A 50x120	M12x40	40	108	8	4	50	120	130	51.0	133.0	250.0	395.0	570.0	780.0	2.39
ADK-A 50x200	M12x40	40	108	8	4	50	200	210	102.0	260.0	475.0	745.0	1070.0	1450.0	3.99
ADK-A 50x300	M12x40	40	108	8	4	50	300	310	150.0	385.0	700.0	1100.0	1590.0	2160.0	5.99

ADK-A salınım elemanı, yuvarlak gövde ve iç kare çubuktan oluşur. İkili, dörtlü veya her bir delikte kılavuz diş çekilmiş olarak sipariş edilebilir. Makinaya bağlantı gövdenin üzerindeki girintilerden sabitlenerek üzerine takılan ikinci şasenin yön değiştirmesine olanak verir.

ADK-A swing element,round body and inner square bar, double, quad, or each can be ordered with tapped thread in the hole. The connection to the machine is fixed from the recesses on the body and allows the second chassis mounted on it to change direction.

info@ruost.com.tr

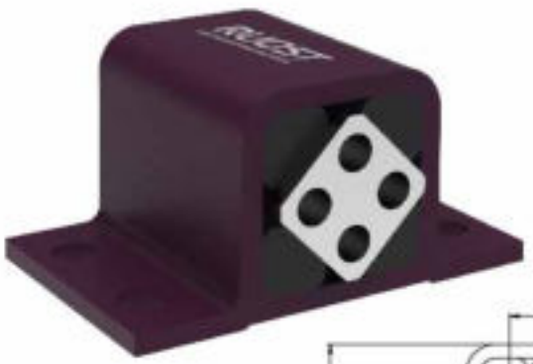

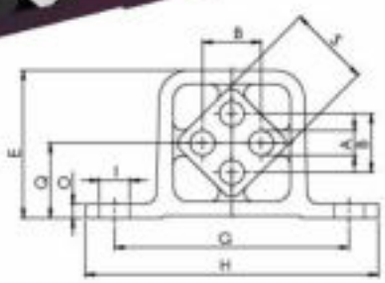

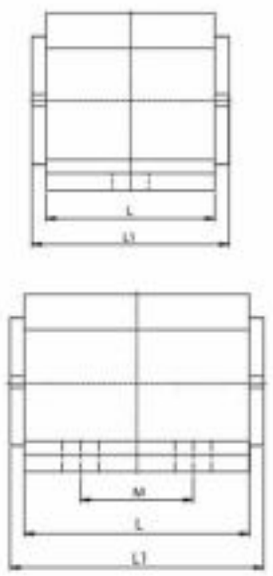

Size 50 x 200

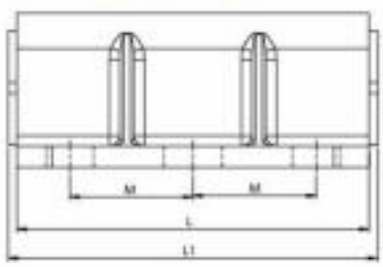

ADW-A Serisi / Series

Model Type	ØA$_{0}^{+0,5}$	B	E	G	H	ØI	O	Q	□S	L	L1	M	Torque M in Nm at ∡α 5°	10°	15°	20°	25°	30°	Ağırlık Weight (Kg)
ADW-A 15x25	5	10	31	50	65	7	3	16	16	25	30	-	0.7	1.6	2.6	4.0	5.7	8.2	0.07
ADW-A 15x40	5	10	31	50	65	7	3	16	16	40	45	-	1.1	2.5	4.2	6.4	9.2	13.2	0.11
ADW-A 15x60	5	10	31	50	65	7	3	16	16	60	65	40	1.6	3.8	6.3	9.6	13.8	19.8	0.17
ADW-A 18x30	6	12	37	60	80	9	3,5	19	18	30	35	-	1.9	4.5	7.5	11.0	15.0	20.6	0.11
ADW-A 18x50	6	12	37	60	80	9	3,5	19	18	50	55	-	3.2	7.5	12.5	18.3	25.0	34.4	0.19
ADW-A 18x80	6	12	37	60	80	9	3,5	19	18	80	85	50	5.1	12.0	20.0	29.3	40.0	55.0	0.29
ADW-A 27x40	8	18	46	80	105	11	4,5	23,5	25	40	45	-	4.7	10.7	17.5	26.9	39.5	57.0	0.18
ADW-A 27x60	8	18	46	80	105	11	4,5	23,5	25	60	65	-	7.0	16.0	26.3	40.3	59.3	85.5	0.27
ADW-A 27x100	8	18	46	80	105	11	4,5	23,5	25	100	105	60	11.7	26.7	43.8	67.2	98.8	142.5	0.44
ADW-A 38x60	10	25	63	100	125	13	6	32	35	60	70	-	13.0	30.4	50.6	78.0	113.0	162.0	0.51
ADW-A 38x80	10	25	63	100	125	13	6	32	35	80	90	40	17.3	40.5	67.5	104.0	151.0	216.0	0.67
ADW-A 38x120	10	25	63	100	125	13	6	32	35	120	130	80	26.0	60.8	101.2	156.0	226.0	324.0	0.99
ADW-A 45x80	12	35	81	115	145	13x27	9	41	45	80	90	-	27.6	62.4	104.0	160.0	222.0	320.0	1.08
ADW-A 45x100	12	35	81	115	145	13x27	9	41	45	100	110	58	34.5	78.0	130.0	200.0	278.0	400.0	1.35
ADW-A 45x150	12	35	81	115	145	13x27	9	41	45	150	160	90	51.8	117.0	195.0	300.0	420.0	600.0	2.00
ADW-A 50x120	M12x40	40	88	130	170	17x27	12	45	50	120	130	60	51.0	133.0	250.0	395.0	570.0	780.0	1.91
ADW-A 50x160	M12x40	40	88	130	170	17x27	12	45	50	160	170	70	77.0	197.0	363.0	570.0	820.0	1115.0	2.57
ADW-A 50x200	M12x40	40	88	130	170	17x27	12	45	50	200	210	70	102.0	260.0	475.0	745.0	1070.0	1450.0	3.18

ADW-A salınım elemanları , iç kare çubuk , ikili , dörtlü veya her bir delikte kılavuz diş çekilmiş şekilde sipariş edilebilir. Gövde üzerinde bulunan ayaklardan montaj yapılmalıdır.

ADW-A swing members can be ordered with inner square bar, double, quadruple or tapped in each hole. Mounting should be done from the feet on the body.

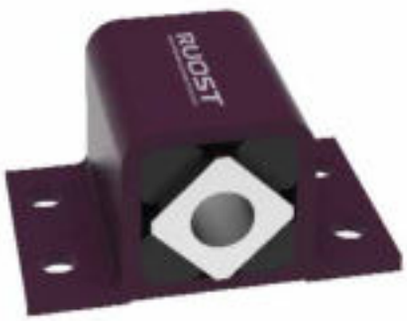

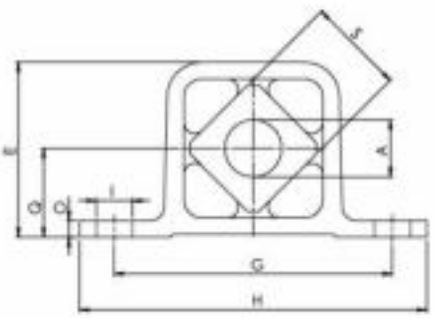

Sizes 15 to 50 x 160

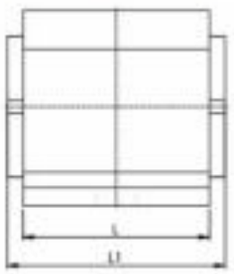

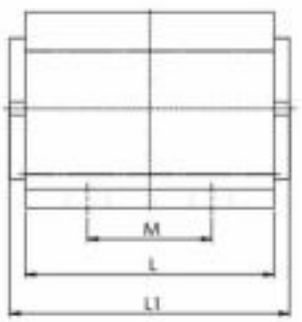

Size 50 x 200

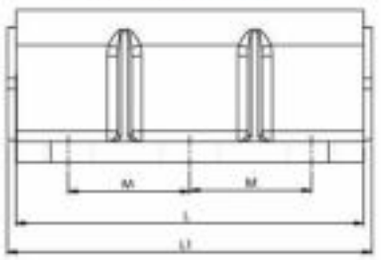

ADW-C Serisi / Series

Model Type	ØA +0.5 0	E	G	H	ØI	O	Q	□S	L	L1	M	Torque M in Nm at ∠α						Ağırlık Weight (Kg)
												5°	10°	15°	20°	25°	30°	
ADW-C 15x25	10	31	50	65	7	3	16	16	25	30	-	0.7	1.6	2.6	4.0	5.7	8.2	0.08
ADW-C 15x40	10	31	50	65	7	3	16	16	40	45	-	1.1	2.5	4.2	6.4	9.2	13.2	0.12
ADW-C 15x60	10	31	50	65	7	3	16	16	60	65	40	1.6	3.8	6.3	9.6	13.8	19.8	0.17
ADW-C 18x30	13	37	60	80	9	3,5	19	18	30	35	-	1.9	4.5	7.5	11.0	15.0	20.6	0.11
ADW-C 18x50	13	37	60	80	9	3,5	19	18	50	55	-	3.2	7.5	12.5	18.3	25.0	34.4	0.18
ADW-C 18x80	13	37	60	80	9	3,5	19	18	80	85	50	5.1	12.0	20.0	29.3	40.0	55.0	0.29
ADW-C 27x40	16	46	80	105	11	4,5	23,5	25	40	45	-	4.7	10.7	17.5	26.9	39.5	57.0	0.18
ADW-C 27x60	16	46	80	105	11	4,5	23,5	25	60	65	-	7.0	16.0	26.3	40.3	59.3	85.5	0.27
ADW-C 27x100	16	46	80	105	11	4,5	23,5	25	100	105	60	11.7	26.7	43.8	67.2	98.8	142.5	0.44
ADW-C 38x60	20	63	100	125	13	6	32	35	60	70	-	13.0	30.4	50.6	78.0	113.0	162.0	0.51
ADW-C 38x80	20	63	100	125	13	6	32	35	80	90	40	17.3	40.5	67.5	104.0	151.0	216.0	0.67
ADW-C 38x120	20	63	100	125	13	6	32	35	120	130	80	26.0	60.8	101.2	156.0	226.0	324.0	1.00
ADW-C 45x80	24	81	115	145	13x27	9	41	45	80	90	-	27.6	62.4	104.0	160.0	222.0	320.0	1.10
ADW-C 45x100	24	81	115	145	13x27	9	41	45	100	110	58	34.5	78.0	130.0	200.0	278.0	400.0	1.35
ADW-C 45x150	24	81	115	145	13x27	9	41	45	150	160	90	51.8	117.0	195.0	300.0	420.0	600.0	2.00
ADW-C 50x120	30	88	130	170	17x27	12	45	50	120	130	60	51.0	133.0	250.0	395.0	570.0	780.0	1.90
ADW-C 50x160	30	88	130	170	17x27	12	45	50	160	170	70	77.0	197.0	363.0	570.0	820.0	1115.0	2.50
ADW-C 50x200	30	88	130	170	17x27	12	45	50	200	210	70	102.0	260.0	475.0	745.0	1070.0	1450.0	3.10

ADW-C salınım elemanı gövdeleri alüminyum profilden ve iç kare parça alüminyum alaşımdan üretilmiştir. İç kare parça merkezinde boydan boya geçen tek delik ile manivela koluna sabitlenir.

ADW-C rubber suspention bodies are manufactured from aluminum profile and inner square piece of aluminum alloy. The inner square piece is fixed to the lever arm with a single hole through its center.

info@ruost.com.tr

MODEL ADO-A



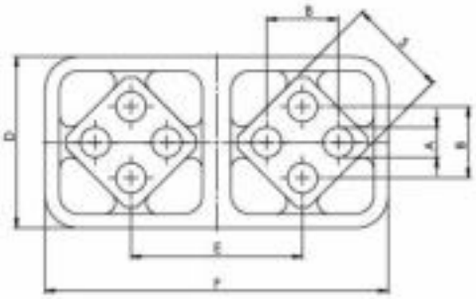

Sizes 15 to 45

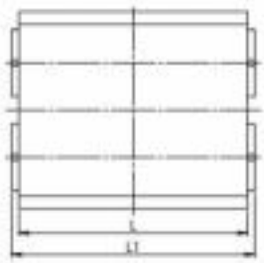

Size 50



ADO-A Serisi / Series

Model Type	ØA $^{+0.5}_{0}$	B	D	E	F	□S	G	H	L	L1	Torque M in Nm at ∡α						Ağırlık Weight (Kg)
											5°	10°	15°	20°	25°	30°	
ADO-A 15x25	5	10	30	27,5	57,5	16	-	-	25	30	0.7	1.6	2.6	4.0	5.7	8.2	0.13
ADO-A 15x40	5	10	30	27,5	57,5	16	-	-	40	45	1.1	2.5	4.2	6.4	9.2	13.2	0.19
ADO-A 15x60	5	10	30	27,5	57,5	16	-	-	60	65	1.6	3.8	6.3	9.6	13.8	19.8	0.28
ADO-A 18x30	6	12	36	33	69	18	-	-	30	35	1.9	4.5	7.5	11.0	15.0	20.6	0.19
ADO-A 18x50	6	12	36	33	69	18	-	-	50	55	3.2	7.5	12.5	18.3	25.0	34.4	0.31
ADO-A 18x80	6	12	36	33	69	18	-	-	80	85	5.1	12.0	20.0	29.3	40.0	55.0	0.49
ADO-A 27x40	8	18	44	41	85	25	-	-	40	45	4.7	10.7	17.5	26.9	39.5	57.0	0.26
ADO-A 27x60	8	18	44	41	85	25	-	-	60	65	7.0	16.0	26.3	40.3	59.3	85.5	0.39
ADO-A 27x100	8	18	44	41	85	25	-	-	100	105	11.7	26.7	43.8	67.2	98.8	142.5	0.64
ADO-A 38x60	10	25	60	60	120	35	-	-	60	70	13.0	30.4	50.6	78.0	113.0	162.0	0.81
ADO-A 38x80	10	25	60	60	120	35	-	-	80	90	17.3	40.5	67.5	104.0	151.0	216.0	1.06
ADO-A 38x120	10	25	60	60	120	35	-	-	120	130	26.0	60.8	101.2	156.0	226.0	324.0	1.69
ADO-A 45x80	12	35	85	73	150	45	-	-	80	90	27.6	62.4	104.0	160.0	222.0	320.0	1.84
ADO-A 45x100	12	35	85	73	150	45	-	-	100	110	34.5	78.0	130.0	200.0	278.0	400.0	2.27
ADO-A 45x150	12	35	85	73	150	45	-	-	150	160	51.8	117.0	195.0	300.0	420.0	600.0	3.37
ADO-A 50x120	M12	40	89	78	168	50	30	60	120	130	51.0	133.0	250.0	395.0	570.0	780.0	5.48
ADO-A 50x160	M12	40	89	78	168	50	30	60	160	170	77.0	197.0	363.0	570.0	820.0	1115.0	7.18
ADO-A 50x200	M12	40	89	78	168	50	40	70	200	210	102.0	260.0	475.0	745.0	1070.0	1450.0	9.27

ADO-A tipi salınım elemanları , gövde alüminyum iç kare çubuk, ikili, dörtlü veya her bir delikte kılavuz diş çekilmiş olarak sipariş edilebilir. Üzerine takılan çift gerdirme profilinin ters yönlere çalışmasını sağlar. 30 derece sabit salınım açısında çift çalışma momentumu sunar.

ADO-A type swing elements, body aluminum inner square bar, double, quad, or each can be ordered with tapped thread in the hole. It allows the double tensioning profile attached to it to work in opposite directions. It offers double operating momentum at a fixed swing angle of 30 degrees.



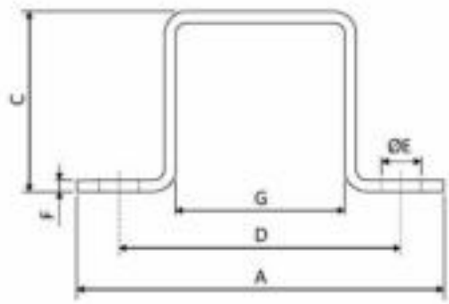

ABR Serisi / Series

Model Type	A	B	C	D	ØE	F	G	Ağırlık Weight (Kg)
ABR 16	65	25	32	50	7	2	30	0,05
ABR 18	80	30	37	60	9	2	35	0,07
ABR 25	105	35	48	80	16	4	42	0,15
ABR 35	125	40	64	100	13	4	60	0,29
ABR 45	150	45	81	120	13	5	76	0,5
ABR 50	175	50	86	135	18	6	80	0,73



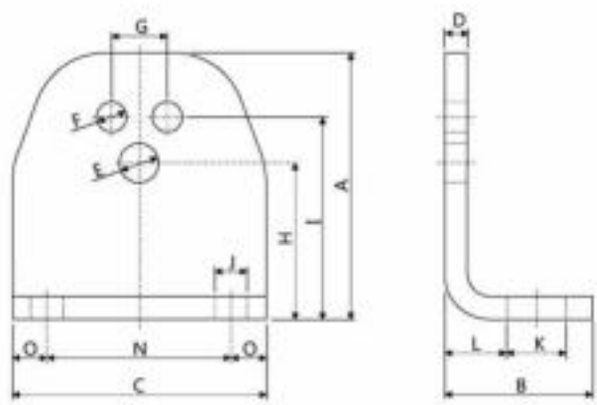

AWS Serisi / Series

Model Type	ASE	ADR-A	A	B	C	D	E	F	G	H	I	J	K	L	N	O	Ağırlık Weight (Kg)
AWS 16	11	15	48,5	30	45	4	6,5	5,5	10	27	35	7	13	11,5	30	7,5	0,1
AWS 18	15	18	58	38	55	5	8,5	6,5	12	34	44	7	13	19,5	40	7,5	0,17
AWS 25	18	27	74	42	70	6	10,5	8,5	18	43	55	9,5	15,5	20,5	50	10	0,3
AWS 35	27	38	100	52	90	8	12,5	10,5	23	57	75	11,5	21,5	21	65	12,5	0,7
AWS 45	38	45	117,2	55	110	8	16,5	12,5	35	66	85	14	24	21	80	15	0,95
AWS 50	45	50	145,5	66	140	8	20,5	12,5	40	80	110	18	30	26	100	20	1,5

info@ruost.com.tr

RUOST

RUBBER OSCILLATION SUSPENSION TECHNOLOGY



ANTİ TİTREŞİM
ANTI VIBRATION



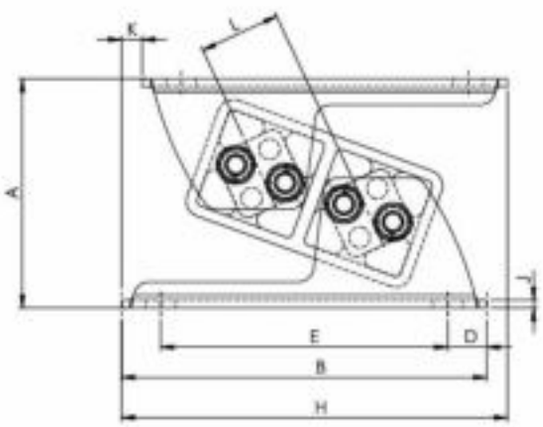

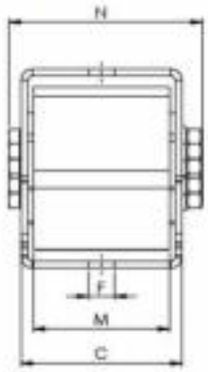

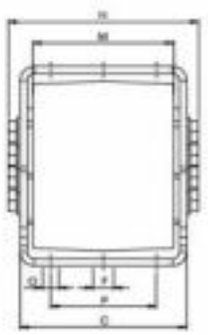

ASL Serisi / Series

Model Type	Load - Yük Gmin - Gmax (N) on Z-axis	A Yüksüz mm	A Max Yük mm	B	C	D	E	ØF	H	J	K	L	M	N	O	P	Ağırlık Weight (Kg)
ASL 15	200-250	54	43	85	49	10	65	7	91	2	5.5	25.5	40	58.5	-	-	0.60
ASL 18	450-1250	65	51	105	60	12.5	80	9.5	111	2.5	5.5	31	50	69	-	-	1.00
ASL 27	700-2000	88	68	140	71	15	110	11.5	148	3	8	44	60	85.3	-	-	1.40
ASL 38	1300-3800	117	91	175	98	17.5	140	14	182	4	7	60	80	117	-	-	3.20
ASL 45	2200-6000	143	110	220	120	25	170	18	235	5	15	73	100	138	-	-	7.65
ASL 50	4000-11000	170	138	235	142	25	185	18	244	6	9	78	120	162	13.5	90	10.40
ASL 50-1.6	5500-15000	170	138	235	186	25	185	18	244	8	9	78	160	206	13.5	90	15.00
ASL 50-2	5500-15000	170	138	235	226	25	185	18	244	8	9	78	200	246	13.5	90	18.20

G = N Cinsinden yük kapasitesi / G = Load capacity in N

maks. X ekseni üzerinde yük, Z ekseni kapasitesinin %200 ünü geçmemelidir.
The max. load on X axis should not exceed 200% of the Z axis capacity.

maks. Y ekseni üzerinde yük, Z ekseni kapasitesinin %20 sini geçmemelidir.
The max. load on Y axis should not exceed 20% of the Z axis capacity.

Çekme, basınç ve kesme yüküne uygulanabilir.
Applicable on tensile, pressure and shear load.

ASL tip sönümleme elemanları makinalarda veya ekipmanlarda oluşa titreşim yüklerinin zemine veya duvara iletilmesini engelleme amacıyla kullanılır. Basma, kayma, çekme ve bileşik yüklerde her türlü titreşimin sönümlenmesini sağlar.

ASL type damping elements are used to prevent vibration loads from machines or equipment from being transmitted to the floor or wall. It provides damping of all kinds of vibrations in compression, shear, tensile and compound loads.

AS-L Titreşim Sönümleyici Eleman
Kontrol ekipmanları, kompresörler, soğutma sistemleri, fanlar, pompalar, kantar, terazi, cnc makinalar, karıştırıcılar ölçme sistemleri makinalarında meydana gelen aktif ve pasif titreşimlerin sönümlenmesi ve titreşim kaynaklı gürültünün minimum seviyeye düşürülmesi için kullanılır.

AS-L Montaj şekli
Sönümleyici elemanların montajı aynı yönlü yapılmalıdır.
* Yatay montajlı ve boylamsal dinamik kuvvetler altında,
* Yatay montajlı ve yanal dinamik kuvvetler altında,
* Dikey montajlı ve kuvvet etkisi altında kalmadan yapılan uygulamalar.

Type AS-L anti-vibration mounting
These mountings are used for absorbing active and passive vibration and damping solid-borne noise in control equipments, compressors, refrigerating systems, blowers, pumps, weight-bridges, scales, CNC machineries, mixers and measuring systems.

Type AS-L installation
The anti-vibration mountings should be installed in the same direction.
* Horizontal installation under longitudinal dynamic forces,
* Horizontal installation under lateral dynamic forces,
* Vertical installation without any force applied.

AS-L - Malzeme / Material	
Model / Type	**27-38**
Alüminyum profil gövde Aluminium profile body	X
Alüminyum çubuk iç parça Inner Square in aluminium structure	X

Montaj / Applications

Şekil / Fig 1
Boylamsal dinamik kuvvetler
Dynamic forces longitudinal

Şekil / Fig 2
Duvar bağlantısı
Wall mounting

Şekil / Fig 3
Yanal dinamik kuvvetler
Dynamic forces lateral

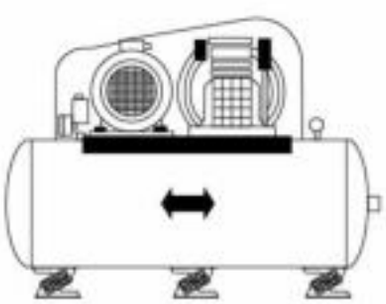

Şekil / Fig 1

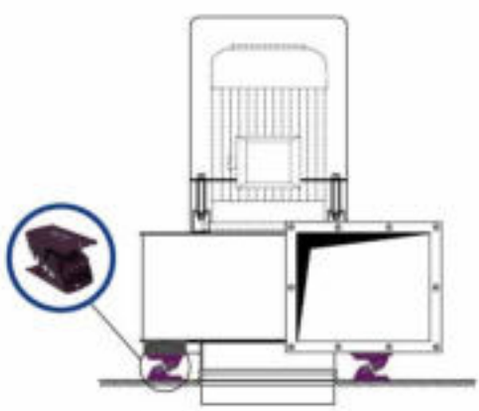



Şekil / Fig 2

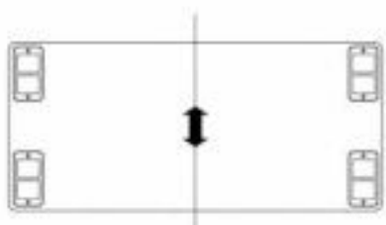

Şekil / Fig 3



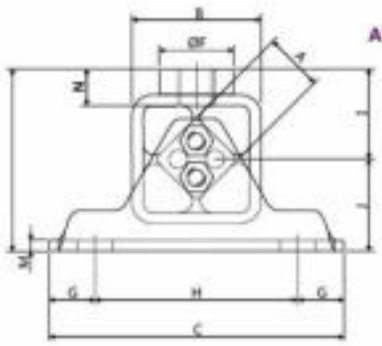

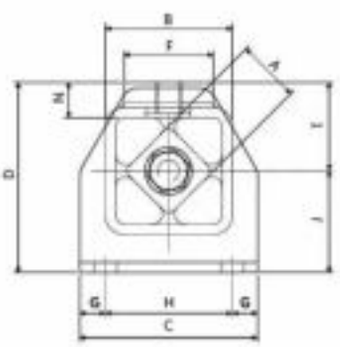

AV - Malzeme / Material	
Model / Type	**15-18**
Çelik profil gövde Welded steel profile body	X
Çelik çubuk iç parça Inner square in steel structure	X

AV Serisi / Series

Model Type	Yükleme / Loading [N] Eksen - Axial (x-x z-z)	A	B	C	D	ØE	ØF	G	H	I	J	K	L	M	N	Ağırlık Weight (Kg)
AV 15	_ - 850	16	35	80	49,5	9,5	20	12,5	55	24,5	25	M10	58,5	3	10	0,37
AV 18	550-1500	18	40	100	64	9,5	28	12,5	75	31	33	M10	74	4	13	0,68
AV 27	1200-2800	25	50	130	79	11,5	35	15	100	37	42	M12	90	4	17	1,18
AV 38	2500-4800	35	70	155	105	14	45	17,5	120	51	54	M16	116,5	5	19	2,38
AV 45	4200-7800	45	90	190	127	18	60	25	140	63	64	M20	147,5	6	23	4,52
AV 50	5800-12000	50	100	140	150	-	70	20	100	70	80	M20	262	8	28	7,92

Y + Y eksenindeki maksimum yük Z + Z ve X + X eksenindekinin %10'udur. / The max. load on Y + Y axes is %10 from Z + Z and X + X axes.
Z + Z ve X + X eksenlerindeki 2,5 g değerindeki anlık darbe yükleri kabul edilebilirdir. / Momenttary shock loads of 2,5 g in Z + Z and X+X axes ore admissible.

AV tip montaj şekli
AV tip sönümleyici eleman, jeneratörler, cnc makinalar, pompalar, konkasörler, değirmen makineleri, kompresörlerde ve benzeri makine aksamlarında titreşim sönümleme amacıyla kullanılmaktadır. Titreşimden kaynaklı gürültü önlenmesinde kullanılır.

AV Montaj tavsiyeleri
* Boylamsal dinamik kuvvetler altında.(Şekil - 1)
* Yanal dinamik kuvvetler altında, (Şekil - 2)
* Düzensiz dinamik kuvvetler altında yapılan uygulamalar. (Şekil - 3)

Type AV anti-vibration mounting
Type AV anti-vibration mountings are used for absorbing vibrations in generators, CNC machineries, pumps,crushers,mills,compressors and etc. They are designed also for damping solid-borne noise.

Type AV installation
* Under longitudinal dynamic forces,(Fig - 1)
* Under lateral dynamic forces,(Fig - 2)
* Under undetermined dynamic forces.(Fig - 3)

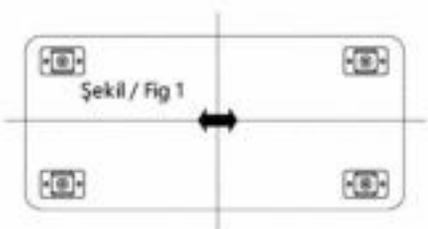

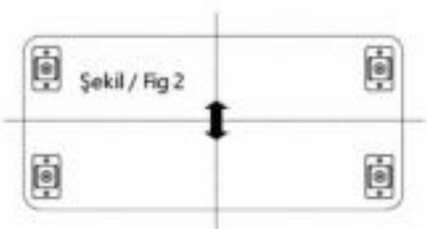

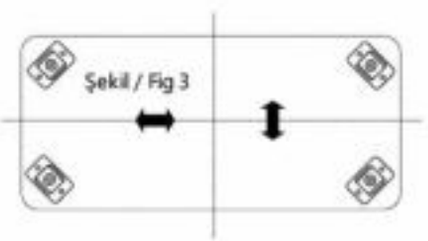

RUOST

RUBBER OSCILLATION SUSPENSION TECHNOLOGY



GERDİRME
TENSIONING



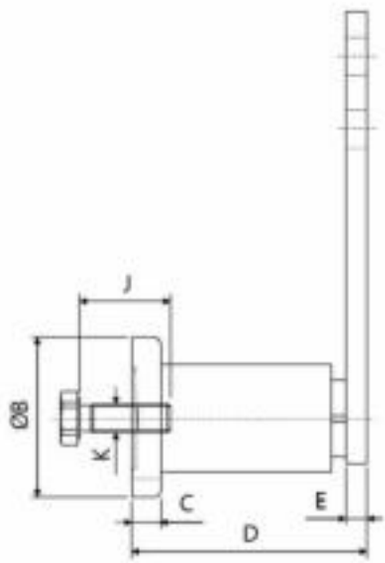

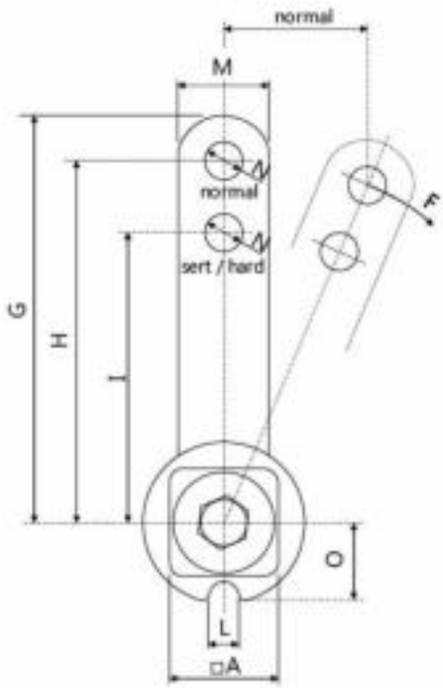

ASE Serisi / Series

Model Type	A	ØB	C	D	E	M	G	H	I	J	K	L	ØN	O	Ağırlık Weight (Kg)
ASE 11	20	35	6	51	5	20	90	80	60	20	M6	8	8,5	16,5	0,19
ASE 15	30	45	9	67	6	25	112,5	100	80	25	M8	8,5	10,5	20,8	0,44
ASE 18	35	58	11	81	8	30	115	100	80	30	M10	8,5	10,5	25,3	0,75
ASE 27	40	78	13,5	106,5	8	44	152	130	100	40	M12	10,5	12,5	29,5	1,35
ASE 38	60	95	13,5	136,5	10	58	204	175	140	40	M16	12,5	20,5	42	3,11
ASE 45	80	115	17	199	12	70	260	225	180	50	M20	13	20,5	52	6,7
ASE 50	80	125	20,5	210,5	20	80	290	250	200	60	M24	17	20,5	55	9,44

ASE gerdirme elemanları her zaman zincirin kilit tarafına yerleştirilmesi gerekmetedir. Büyük tekerleğe mümkün oldukça yakın takılan gerdirme elemanı zinciri dış tarafından yönlendirmelidir. Gerdirme aparatının ideal konumu zincir tahriğine paralele yakın açıda durmalıdır.
V-belt kasnakları, V kayışının gevşek tarafındaki herhangi bir konuma monte edilebilmektedir. Daha uzun eksenel mesafeler ve yüksek titreşime sahip kayışlarda ise derin oluklu kasnaklar kullanılması tavsiye edilir.
Zincir dişli sistemlerde ise ilk montajda makara zinciri gererek montaj edilir. Gerdirme kolu üstündeki tekerlek ile zincir arasında minimum üç dişin bağlı olmasına dikkat edilmelidir.
Kayışın dış tarafından montajlanacak V tip gerdirmeler için öncelikle kayışın germe değerlerini öğrenmeniz gerekir, bu yüzden kayış imalatçısına danışınız. Çift gerdirme elemanı kullanılacak ise kayışın gerdirildiği bir sonraki kolun gerdirilecek kasnaktan mümkün oldukça uzağa yerleştirilmesine dikkat edin.

ASE tensioning elements must always be placed on the lock side of the chain. The tensioning element fitted as close as possible to the large wheel should guide the chain from the outside. The ideal position of the tensioner should be at an angle close to parallel to the chain drive.
V-belt pulleys can be mounted in any position on the loose side of the V-belt. For belts with longer axial distances and high vibration, it is recommended to use deep grooved pulleys.
In sprocket systems, on the other hand, the roller chain is mounted by tensioning in the first assembly. Care should be taken to ensure that at least three teeth are connected between the wheel on the tensioning arm and the chain.
For V type tensioners to be mounted from the outside of the belt, you must first learn the tension values of the belt, so consult the belt manufacturer. If a double tensioning element is to be used, make sure that the next arm to which the belt is tensioned is placed as far as possible from the pulley to be tensioned.

MODEL ASE-F

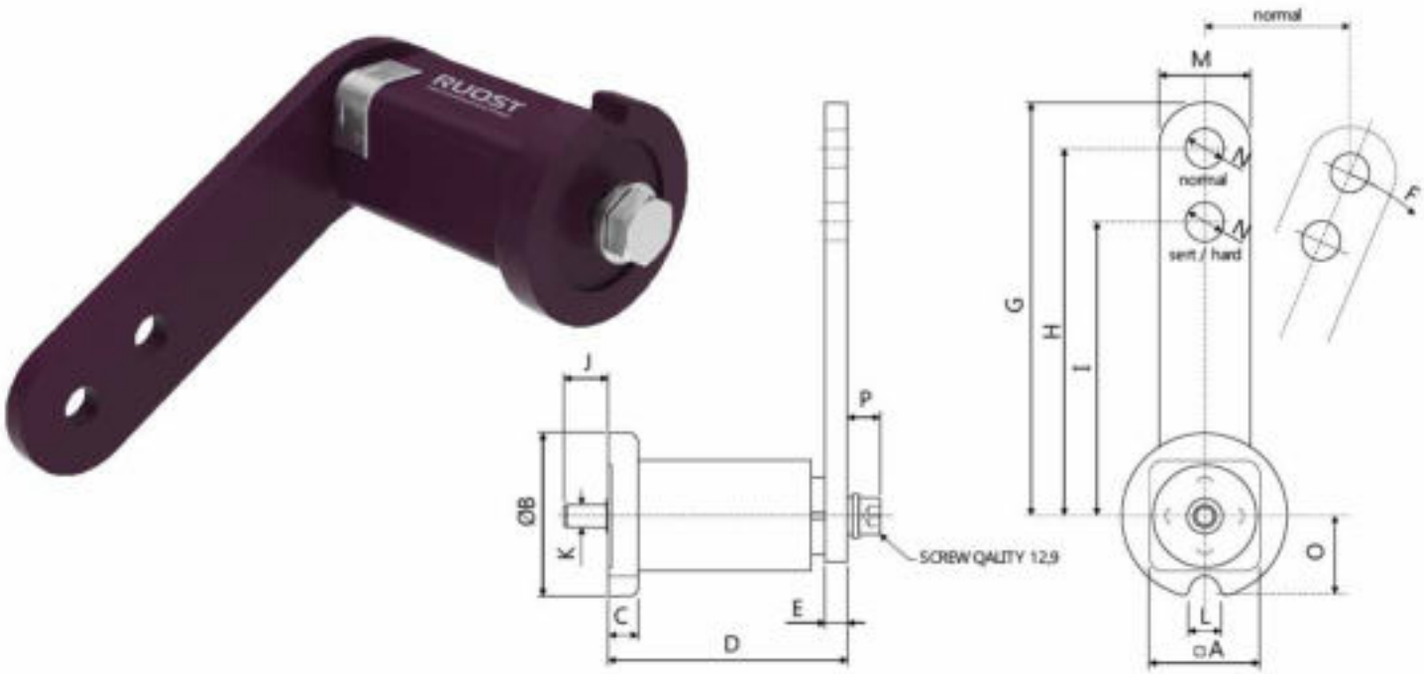

ASE-F Serisi / Series

Model Type	A	ØB	C	D	E	M	G	H	I	J	K	L	ØN	O	P	Ağırlık Weight (Kg)
ASE-F 15	30	45	9	67	6	25	112,5	100	80	11	M6	8,5	10,5	20,75	8	0,47
ASE-F 18	35	58	11	81	8	30	115	100	80	17	M8	8,5	10,5	25,25	10	0,79
ASE-F 27	40	78	13,5	107	8	44	152	130	100	19	M10	10,5	12,5	29,5	15	1,46
ASE-F 38	60	95	13,5	137	10	60	205	175	140	18	M12	12,5	20,5	42	13	3,35
ASE-F 45	80	115	17	199	12	70	260	225	180	34	M16	13	20,5	52	18	7,24
ASE-F 50	80	125	20,5	211	20	80	290	250	200	24	M20	17	20,5	55	19	10,5

ASE gergi kolundan farklı olarak gövde arkasından saç veya bir aparatla bağlantı yapılamayan durumlarda kullanılır. Montajı kol üzerinden civata sıkılarak yapılır. Sıkıştırma kuvvetinin en opsiyonel kullanımı için bağlantı civatası 12.9 kalite kullanılmalıdır.

Unlike the ASE tensioner device, it is used in situations where it cannot be connected with a sheet metal or an apparatus from the back of the body. The assembly is done by tightening the bolt over the arm. 12.9 quality connection bolt should be used for the most optional use of the clamping force.

MODEL **ASE-B**
BOOMERANG



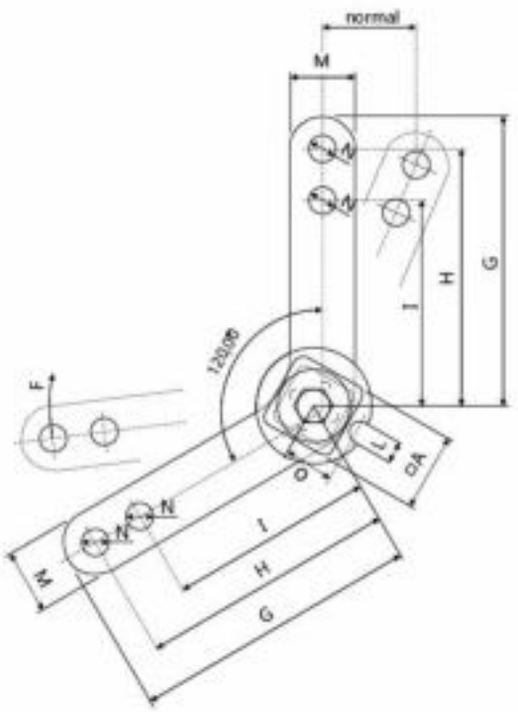

ASE-B Boomerang Serisi / Series

Model Type	A	ØB	C	D	E	M	G	H	I	J	K	L	ØN	O	Ağırlık Weight (Kg)
ASE-B 15	30	45	9	67	6	25	112,5	100	80	25	M8	8,5	10,5	20,8	0,55
ASE-B 18	35	58	11	81	8	30	115	100	80	30	M10	8,5	10,5	25,3	0,93
ASE-B 27	40	78	14	107	8	45	152	130	100	40	M12	10,5	12,5	29,5	1,07

Boomerang çelikten üretilmiş dış şase ve iç malzemelerden imal edilmiştir. Çok uzun zincir ve kayış tahriklerinin gerdirilmesi için kullanılmak amacıyla tasarlanmıştır. Çalışma sıcaklığı -40 ile +80 °C arasındadır.

It is made out of Boomerang steel outer chassis and inner materials. It is designed to be used for tensioning very long chain and belt drives. The operating temperature is between -40 and +80 °C.

info@ruost.com.tr



Tekli/Single "S"

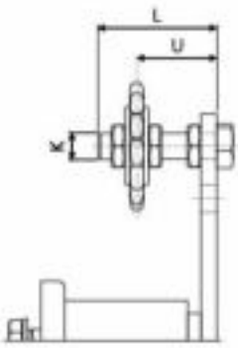

Çiftli/Double "D"

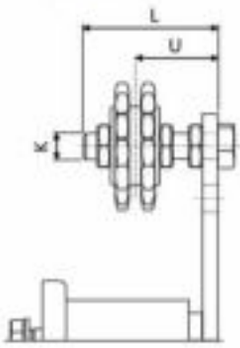

Üçlü/Triple "T"

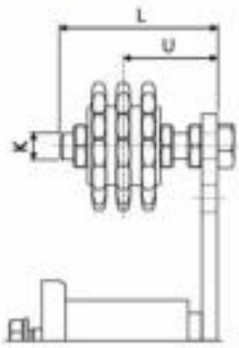

AN Serisi / Series

Tekli/Single "S"

ANSI	DIN 8187	Model	Diş Sayısı	K	L	"Somun Tork Torque hex nut"	"Uygulama Ağarlığı Adjusting range track U"	"Model Size (ASE)"	Ağırlık Weight (Kg)
35	ISO 06 B-1	AN3/8" 10S	15	M10	55	20	21-45 / 19-45	ASE 15/18	0,12
40	ISO 08 B-1	AN1/2" 10S	15	M10	55	20	21-43	ASE 18	0,2
50	ISO 10 B-1	AN5/8" 12S	15	M12	80	35	26-67	ASE 27	0,39
60	ISO 12 B-1	AN3/4" 12S	15	M12	80	35	26-67	ASE 27	0,59
60	ISO 12 B-1	AN3/4" 20S	15	M20	100	172	38-82	ASE 38	0,91
80	ISO 16 B-1	AN1" 16S	13	M20	100	172	38-82	ASE 38	1,3
100	ISO 20 B-1	AN1"-1/4" 20S	13	M20	100	172	40-82 / 48-82	ASE 45-50	2,08
120	ISO 24 B-1	AN1"-1/2" 20S	11	M20	140	172	40-122 / 48-122	ASE 45-50	2,54

Çiftli/Double "D"

35	ISO 06 B-2	AN3/8" 10D	15	M10	55	20	27-39 / 28-39	ASE 15/18	0,2
40	ISO 08 B-2	AN1/2" 10D	15	M10	55	20	28-40	ASE 18	0,38
50	ISO 10 B-2	AN5/8" 12D	15	M12	80	35	36-60	ASE 27	0,76
60	ISO 12 B-2	AN3/4" 12D	15	M12	80	35	36-58	ASE 27	1,27
60	ISO 12 B-2	AN3/4" 20D	15	M20	100	172	47-93	ASE 38	1,56
80	ISO 16 B-2	AN1" 16D	13	M20	100	172	54-85	ASE 38	2,69
100	ISO 20 B-2	AN1"-1/4" 20D	13	M20	100	172	60-104 / 68-104	ASE 45-50	4,79
120	ISO 24 B-2	AN1"-1/2" 20D	11	M20	140	172	68-93 / 76-93	ASE 45-50	5,78

Üçlü/Trible "T"

35	ISO 06 B-3	AN3/8" 10T	15	M10	55	20	29-51 / 28-39	ASE 18	0,26
40	ISO 08 B-3	AN1/2" 10T	15	M10	55	20	38-56	ASE 18	0,58
50	ISO 10 B-3	AN5/8" 12T	15	M12	80	35	42-52	ASE 27	1,12
60	ISO 12 B-3	AN3/4" 12T	15	M12	80	35	55-85	ASE 27	1,66
60	ISO 12 B-3	AN3/4" 20T	15	M20	100	172	55-84	ASE 38	2,13
80	ISO 16 B-3	AN1" 16T	13	M20	100	172	71-110	ASE 38	4,13
100	ISO 20 B-3	AN1"-1/4" 20T	13	M20	100	172	78-105 / 86-105	ASE 45-50	7,43
120	ISO 24 B-3	AN1"-1/2" 20T	11	M20	140	172	93-109 / 101-109	ASE 45-50	9,07



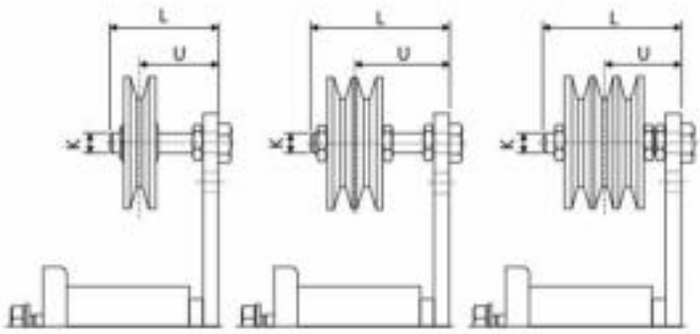

AKSE Serisi / Series

Model Type	"Kanal Sayısı Number of grooves"	"Max. Hız d/d Max speed n/min"	"Max Kuvvet N Fmax in N"	S max in mm	K	L	"Uygulama Ağırlığı Adjusting range track U"	Govde Size	Ağırlık Weight (Kg)
AKSE 18 -SPZ1	1	10000	350	50	M10	55	25-40	18	0,35
AKSE 18 -SPZ2	2	10000	350	50	M10	70	33-48	18	0,58
AKSE 18 -SPZ3	3	10000	350	50	M10	70	39-43	18	0,77
AKSE 27 -SPA1	1	7500	800	65	M12	80	28-65	25	0,89
AKSE 27 -SPA2	2	7500	800	65	M12	80	38-53	25	1,46
AKSE 27 -SPA3	3	7500	800	65	M12	100	46-67	25	2,02
AKSE 27 -SPB1	1	5250	800	65	M12	80	31-60	25	2,11
AKSE 27 -SPB2	2	5250	800	65	M12	100	43-70	25	3,56
AKSE 38 -SPB3	3	4000	1500	87,5	M20	120	63-76	35	4,95

Tekli, ikili veya üçlü v kayışlarda kullanılmak üzere tasarlanmıştır. ASE modeli ile kullanılabilir.

It is designed for use on single, double or triple v-belts. It can be used with the ASE model.

info@ruost.com.tr



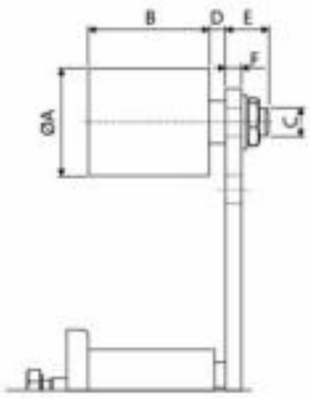

AR Serisi / Series

Model Type	Max. Hız Max speed rpm	Max Bant Genişliği Max Belt Width (mm)	øA	B	C	D	E	F	Somun Tork Torque ohex nut (Nm)	Gövde Size	Ağırlık Weight (Kg)
AR 11	8000	30	30	35	M8	2	14,4	5	20	ASE 11	0,08
AR 15-18	8000	40	40	45	M10	6	16	8	20	ASE 15/18	0,17
AR 27	6000	55	60	60	M12	8	21,4	8	35	ASE 27	0,4
AR 38	5000	85	80	90	M20	8	29,4	10	160	ASE 38	1,15
AR 45	4500	130	90	135	M20	10	30,3	12	160	ASE 45	1,81

Genel seçim kriteri :

F : 20° ön gerilme açısında nihai gerilme gücü

F1 : Kayış imalatçısı talimatlarına göre başlangıç operasyon test-gücü

Z : Kayış sayısı

2 : Kayış patinajını dengeleme için çarpan ve/veya kayış kollarında oluşan merkezkaç kuvveti çarpanı

* Her 1000 mm (kasnak merkezleri arası mesafe) için 16 mm sarkma. Daha kısa veya daha uzun merkez mesafesine ait sarkma değeri için ilgili ara değer bulunmalıdır.

General basic selection criteria :

F : Resulting tensioning force by a pre-tension angle of 20°

F1 : Initial operation test-force according guidelines of the belt manufacturer

z : Quantity of belts in drive

2 : Multiplier for the compensation of belt-slippage and/or of centrifugal force generated on belt strands.

* Required test-force for belt deflection of 16 mm per 1000 mm of centre distance.

The relevant deflection by shorter or longer centre distance has to be interpolated accordingly.

$$F = F_1 \cdot z \cdot 2$$

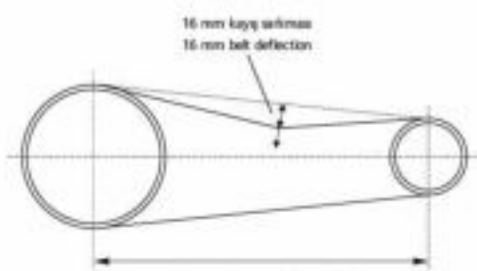



Kasnak ile kayış içinden gergi sistemi

Dönüş hattına monte edilir. Kayışın, tahrik ve avara kasnaklarına yeterli uzunlukta temas mesafesine sahip olmasına dikkat edilmelidir. İki kasnak arasında aşırı uzun mesafe olması halinde derin oluklu gergi kasnağı kullanılması tavsiye edilir.

Tensioning from "inside" of the belt drive with grooved pulley

Installation in slack span of the belt drive, make sure that the belts are maintaining sufficient contact-arc on the driver- and driven-pulley. By extremely long centre distances between driver and driven pulley it is recommendable to use on the tensioner a deep-grooved pulley to avoid excessive slack beating.



Düz makara ile kayış sırtından gergi sistemi

Düz makaranın çapı sistemdeki en küçük kasnağın en az 2/3 değerinde olmalıdır.
Makara genişliği kayış setinin toplam genişliğinin en az % 20 fazlası olmalıdır.
Dönüş hattına monte edilir. Kayışın, tahrik ve avara kasnaklarına yeterli uzunlukta temas mesafesin e sahip olmasına dikkat edilmelidir.

Tensioning with flat roller on belt back

The diameter of the flat tensioning roller should at least measure 2/3of the diameter of the smallest pulley in the drive.
The width of the tensioning roller should be at least 20% wider than the overall width of the belt set.
Installation on the belt back in the slack span, make sure that the belts are maintaining sufficient contact-arc on the driver and driven pulley.

Sürtünmeli V-kayışın uygun gerginliğini kontrol için test cihazları mevcuttur.

There are several instruments for checking with the adequate test-force the right tension on your frictional V-belt drive.

Bu işlem parmak ile yapılmamalıdır, tahminde oluşacak hata kayışın erken aşınmasına ve sistemde arızalara sebep olur !

Don't make it with your thumb, you will make an estimation mistake and your belts will wear out prematurely!



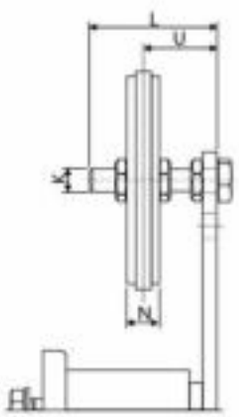

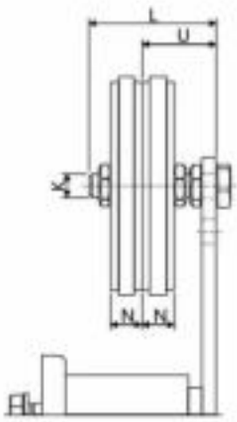

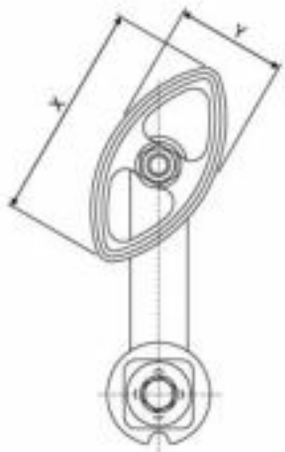

AP SET Serisi / Series

Tekli/Single "S"

ANSI	DIN 8187	Model	X	Y	K	L	N	Somun Tork Torque hex nut 0,5d (Nm)	"Uygulama Ağırlığı Adjusting range track U"	"Model Size (ASE)"	Ağırlık Weight (Kg)
35	ISO 06 B-1	AP3/8" 8S	75	40	M8	45	10,2	11	19-34	ASE 10	0,05
40	ISO 08 B-1	AP1/2" 10S	96	50	M10	55	13,9	20	23-41	ASE 15/18	0,1
50	ISO 10 B-1	AP5/8" 10S	126	65	M10	55	16,6	20	27-39	ASE 18	0,13
60	ISO 12 B-1	AP3/4" 12S	148	74	M12	80	19,5	35	30-61	ASE 27	0,22

Çiftli/Double "D"

ANSI	DIN 8187	Model	X	Y	K	L	N	Somun Tork Torque hex nut 0,5d (Nm)	"Uygulama Ağırlığı Adjusting range track U"	"Model Size (ASE)"	Ağırlık Weight (Kg)
35	ISO 06 B-2	AP3/8" 8S	75	40	M8	45	10,2	11	23-30	ASE 10	0,07
40	ISO 08 B-2	AP1/2" 10S	96	50	M10	55	13,9	20	29-34	ASE 15/18	0,13
50	ISO 10 B-2	AP5/8" 10S	126	65	M10	55	16,6	20	35-46	ASE 18	0,21
60	ISO 12 B-2	AP3/4" 12S	148	74	M12	80	19,5	35	40-52	ASE 27	0,32

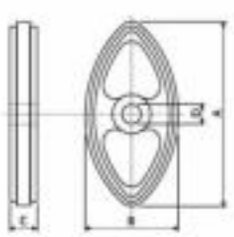

AP Serisi / Series

ANSI	DIN 8187	Model	A	B	C	D	Ağırlık Weight (Kg)
35	ISO 06 B	AP3/8" 8	75	40	10,2	8	0,02
40	ISO 08 B	AP1/2" 10	96	50	13,9	10	0,03
50	ISO 10 B	AP5/8" 10	126	65	16,6	10	0,07
60	ISO 12 B	AP3/4" 12	148	74	19,5	12	0,11

RUOST

RUBBER OSCILLATION SUSPENSION TECHNOLOGY

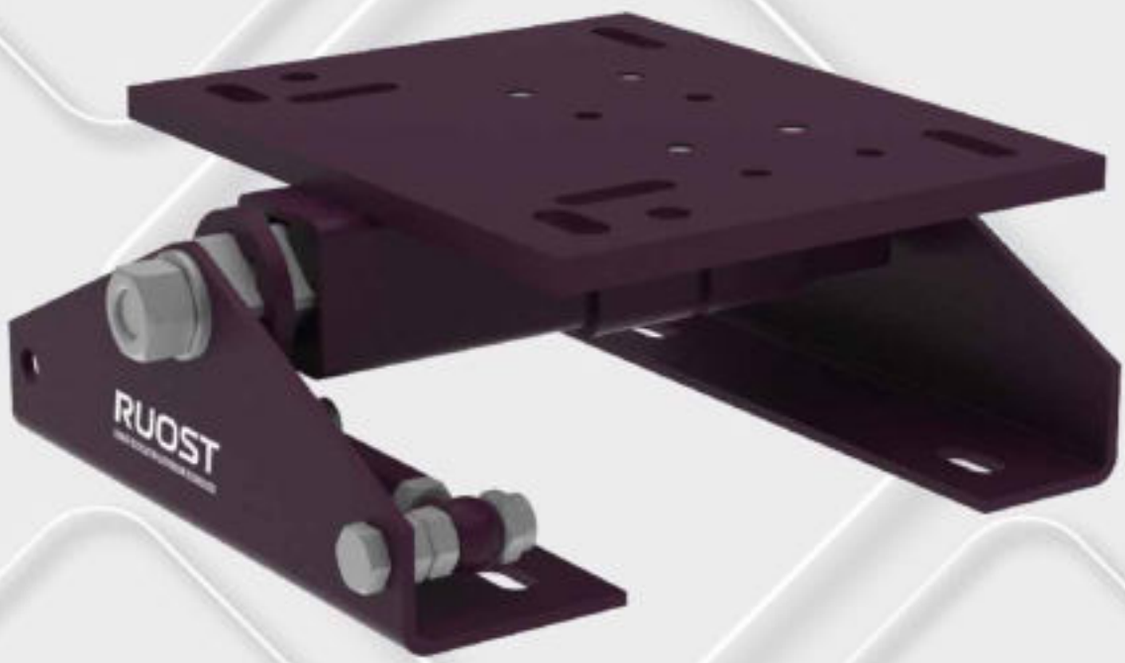

MOTOR SEHPASI
MOTOR BASE

RUOST KENDİNDEN GERİLMELİ OTOMATİK MOTOR SEHPALARI

Döner makinalarda hareketin 'V' Kayış v.b. elastik elemanlarla iletildiği tüm sistemler için tasarlanmıştır. Hareketin elastik sistemlerle iletilmesi esnasında meydana gelen arızaların başlıca sebepleri, 'V' kayış v.b elemanların gereğinden az veya çok gerilmesinden kaynaklanmatadır.

Az gerdirilen kayışlar sistemde gereksiz ısınma sünme ve yırtılmalara, gereğinden çok gerdirilen kayışlar döner şafların rulman, yatak, ve mil kırılması, makinaların ayaklarında kırılmalar gibi plansız duruşlar ve ön görülemeyen yüksek maliyetli bakım onarım masrafları çıkmaktadır.

Otomatik salınım kabiliyetine sahip RUOST elektrik motor sehpasını sisteme ilk montajında V kayış üreticisinin izin verdiği gerilme değerlerine göre ayarlandığında, sistem üzerinde oluşabilecek aşırı ve dengesiz yüklere göre esneme kabiliyetine sahiptir. mevsimsel aşırı sıcaklık ve aşırı soğuk havalarda dahi V kayışın uzama ve kısalmalarında ani reaksiyon gösteren mükemmel bir motor sehpasıdır.

RUOST motor sehpaları bakım gerektirmeyen harika torsiyonel çözümler sunar.

RUOST motor sehpaları, kayış ve zincir gerdirme elemanları ile yanal harekelere izin vermez, metal metale teması olmadığı için gürültüsüz mükemmel ürünlerdir.

RUOST standart üretimlerinin yanı sıra bir çok özel üretim tip ve modelleri ile makina imalatçılarının tüm problemeri için yüksek mühendislik üretir. RUOST Türk mühendisleri tarafından geliştirilmiş, yerel ve uluslar arası pazarlarda yoğun bir şekilde kullanılmaktadır.

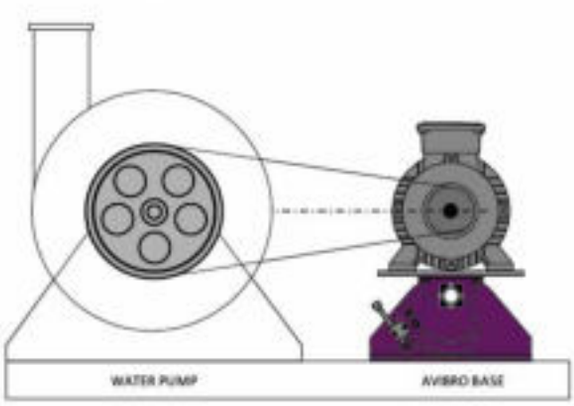

RUOST SELF-TENSIONING AUTOMATIC MOTORBASE

'V' Belt etc. of movement in rotating machines. It is designed for all systems where it is transmitted with elastic elements. The main reasons for the failures that occur during the transmission of the movement with elastic systems are due to the tension of 'V' belts etc.

Under-tensioned belts cause unnecessary heating, creep and tearing in the system, belts that are over-tensioned, bearing, bearing and shaft breakage of rotating shafts, unplanned downtimes such as breaks in the feet of the machines, and unpredictable high-cost maintenance and repair costs.

When the OSTA electric motor base with automatic oscillation is adjusted according to the tension values permitted by the V-belt manufacturer during its first assembly to the system, it has the ability to stretch according to excessive and unbalanced loads that may occur on the system. It is an excellent motor stand that reacts instantaneously in the lengthening and shortening of the V-belt even in seasonal extreme temperatures and extreme cold weather conditions.

RUOST motor base offer great maintenance free torsional solutions.

RUOST motor base do not allow lateral movements with their belt and chain tensioning elements, they are noiseless perfect products as there is no metal-to-metal contact. In addition to its standard productions,

RUOST produces high engineering for all the problems of machine manufacturers with many special production types and models. RUOST was developed by Turkish engineers and is used extensively in local and international markets.



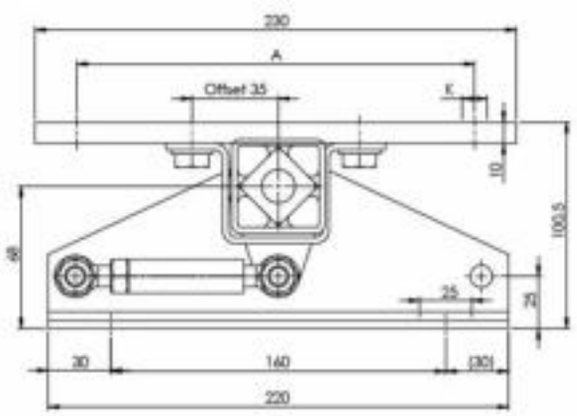

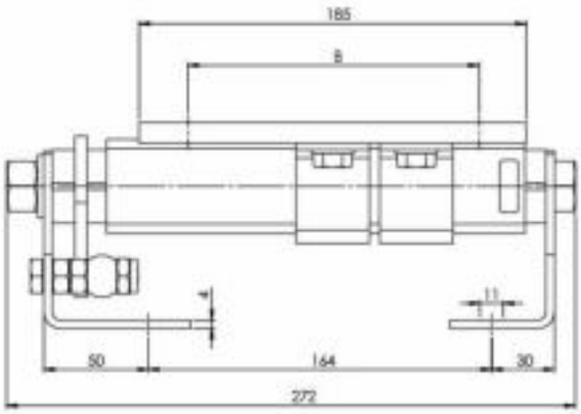

AMB 27 Serisi / Series

Model Type	IEC				NEMA				Ağırlık Weight (Kg)
	Motor Frame	A	B	K	Motor Frame	A	B	K	
AMB 27x120	90S	140	100	10,5	143T	140	102	10,5	6,95
AMB 27x120	90L	140	125	10,5	145T	140	127	10,5	6,95
AMB 27x120	100L	160	140	10,5	182T	190	114	10,5	6,95
AMB 27x120	112M	190	140	10,5	184T	190	140	10,5	6,95

MOTOR TABANLARI SEÇİM TABLOSU / SELECTION TABLE MOTORBASES

Model Type	IEC			NEMA		
		P(KW)			P(KW)	
	Motor Frame	1000 rpm	1500 rpm	Motor Frame	1200 rpm	1800 rpm
AMB 27x120	90S	0,75	1,1	143T	0,75	1
AMB 27x120	90L	1,1	1,5	145T	1	1,5-2
AMB 27x120	100L	1,5	2,2-3	182T	1,5	3
AMB 27x120	112M	2,2	4	184T	2	5



AMB 50 SERİSİ MOTOR TABANI
AMB 50 SERIES MOTORBASE

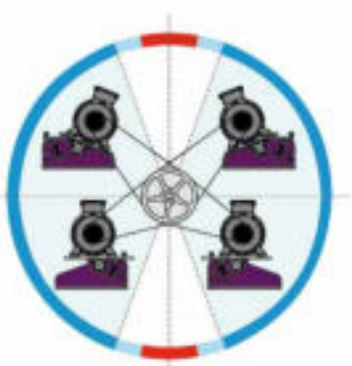

En verimli germe ve montaj mesafesi
Most efficient tensioning and installation distance

Verimli germe ve montaj mesafesi
Efficient tensioning and installation distance

Tavsiye edilmeyen germe ve montaj mesafesi
Non-recommended tensioning and installation distance

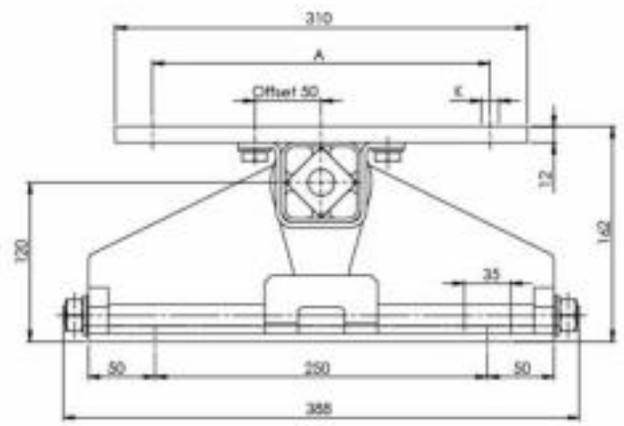

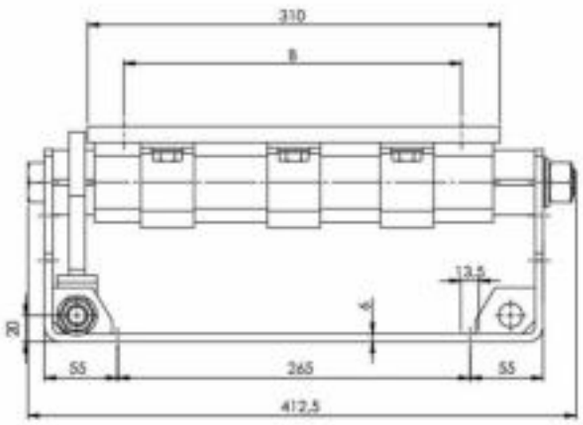

AMB 38 Serisi / Series

Model Type	IEC				NEMA				Ağırlık Weight (Kg)
	Motor Frame	A	B	K	Motor Frame	A	B	K	
AMB 38x300	132S	216	140	M10	213T	216	140	M10	25
AMB 38x300	132M	216	178	M10	215T	216	178	M10	25
AMB 38x300	160M	254	210	13	254T	254	210	13	25
AMB 38x300	160L	254	254	13	256T	254	254	13	25

MOTOR TABANLARI SEÇİM TABLOSU / SELECTION TABLE MOTORBASES

Model Type	IEC			NEMA		
		P(KW)			P(KW)	
	Motor Frame	1000 rpm	1500 rpm	Motor Frame	1200 rpm	1800 rpm
AMB 38x300	132S	3	5,5	213T	3	7,5
AMB 38x300	132M	4-5,5	7,5	215T	5	10
AMB 38x300	160M	7,5	11	254T	7,5	15
AMB 38x300	160L	11	15	256T	10	20



AMB 38 SERİSİ MOTOR TABANI
AMB 38 SERIES MOTORBASE

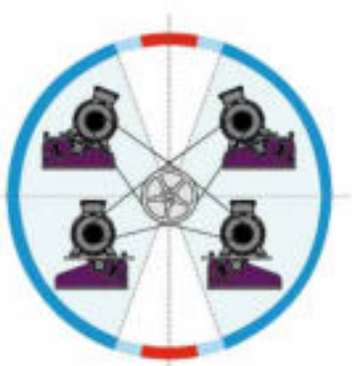

En verimli germe ve montaj mesafesi
Most efficient tensioning and installation distance

Verimli germe ve montaj mesafesi
Efficient tensioning and installation distance

Tavsiye edilmeyen germe ve montaj mesafesi
Non-recommended tensioning and installation distance

info@ruost.com.tr

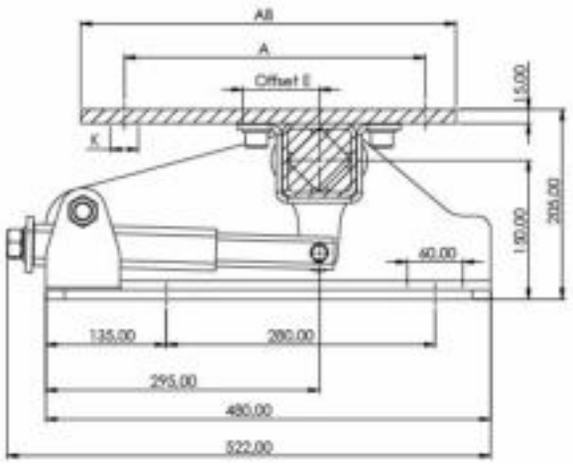

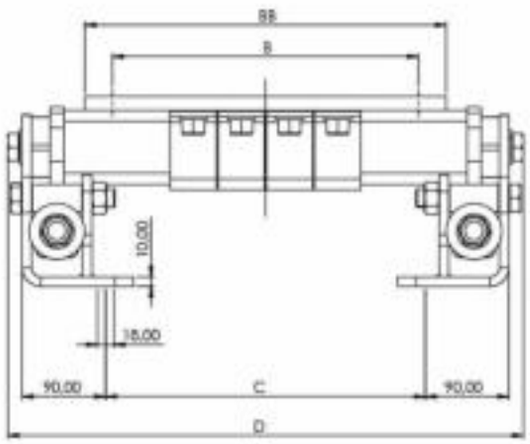

AMB 50 Serisi / Series

Model Type	IEC				NEMA									Ağırlık Weight (Kg)
	Motor Frame	A	B	K	Motor Frame	A	B	K	AB	BB	C	D	E	
AMB 50x270-1	160M	254	210	14	254T	254	210	14	320	315	245	464	25	43
	160L	254	254	14	256T	254	254	14	320	315	245	464	25	43
AMB 50x270-2	180M	279	241	14	284T	279	241	14	350	335	245	464	72	45,8
	180L	279	279	14	286T	279	279	14	350	335	245	464	72	45,8
AMB 50x400	200L	318	305	18	324T	318	267	18	405	390	345	564	55	56
	-	-	-	-	326T	318	305	18	405	390	345	564	55	56
AMB 50x500	225S	356	286	18	364T	356	286	18	465	420	425	644	72	62,7
	225M	356	311	18	365T	356	311	18	465	420	425	644	72	62,7

MOTOR TABANLARI SEÇİM TABLOSU / SELECTION TABLE MOTORBASES

Model Type	IEC			NEMA		
		P(KW)			P(KW)	
	Motor Frame	1000 rpm	1500 rpm	Motor Frame	1200 rpm	1800 rpm
AMB 50x270-1	160M	7,5	11	254T	7,5	15
	160L	11	15	256T	10	20
AMB 50x270-2	180M	-	18,5	284T	15	25
	180L	15	22	286T	20	30
AMB 50x400	200L	18,5/22	30	324T	25	40
	-	-	-	326T	30	50
AMB 50x500	225S	-	37	364T	40	60
	225M	30	45	365T	50	75



AMB 50 SERİSİ MOTOR TABANI
AMB 50 SERIES MOTORBASE

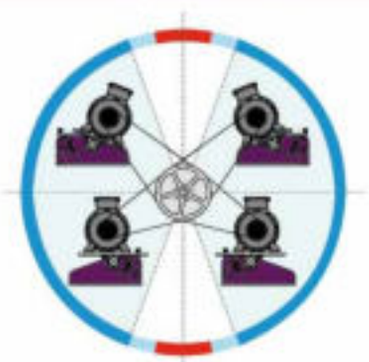

En verimli germe ve montaj mesafesi
Most efficient tensioning and installation distance

Verimli germe ve montaj mesafesi
Efficient tensioning and installation distance

Tavsiye edilmeyen germe ve montaj mesafesi
Non-recommended tensioning and installation distance

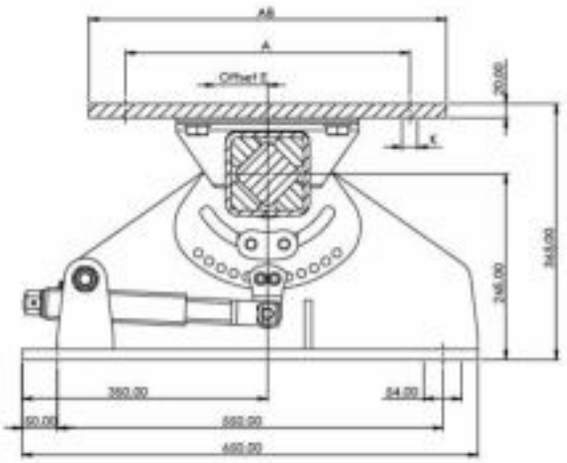

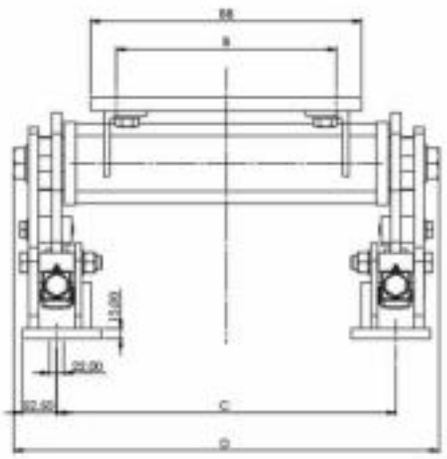

AMB 70 Serisi / Series

Model Type	IEC				NEMA									Ağırlık Weight (Kg)
	Motor Frame	A	B	K	Motor Frame	A	B	K	AB	BB	C	D	E	
AMB 70x400	250M	406	349	22	404T	406	311	22	510	410	513	643	50	141
	250M	406	349	22	404T	406	311	22	510	410	513	643	50	141
AMB 70x550	280S	457	368	22	405T	406	349	22	560	565	663	793	50	192
	280M	457	419	22	444T	457	368	22	560	565	663	793	50	192
AMB 70x650	315S	508	406	22	445T	457	419	22	630	660	763	893	70	190
	315S	508	406	22	445T	457	419	22	630	660	763	893	70	190
AMB 70x800	315M	508	286	22	447T	457	508	22	630	805	913	1043	70	216
	315L	508	311	22	449T	457	635	22	630	805	913	1043	70	216

MOTOR TABANLARI SEÇİM TABLOSU / SELECTION TABLE MOTORBASES

Model Type	IEC			NEMA		
		P(KW)			P(KW)	
	Motor Frame	1000 rpm	1500 rpm	Motor Frame	1200 rpm	1800 rpm
AMB 70x400	250M	37	55	404T	7,5	15
	250M	37	55	404T	7,5	15
AMB 70x550	280S	45	75	405T	15	25
	280M	55	90	444T	20	30
AMB 70x650	315S	75	110	445T	25	40
	315S	75	110	445T	25	40
AMB 70x800	315M	90/110	132-160	447T	40	60
	315L	110-160	160-200	449T	50	75



AMB 70 SERİSİ MOTOR TABANI
AMB 70 SERIES MOTORBASE

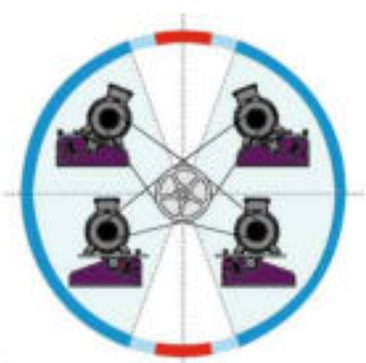

En verimli germe ve montaj mesafesi
Most efficient tensioning and installation distance

Verimli germe ve montaj mesafesi
Efficient tensioning and installation distance

Tavsiye edilmeyen germe ve montaj mesafesi
Non-recommended tensioning and installation distance

info@ruost.com.tr

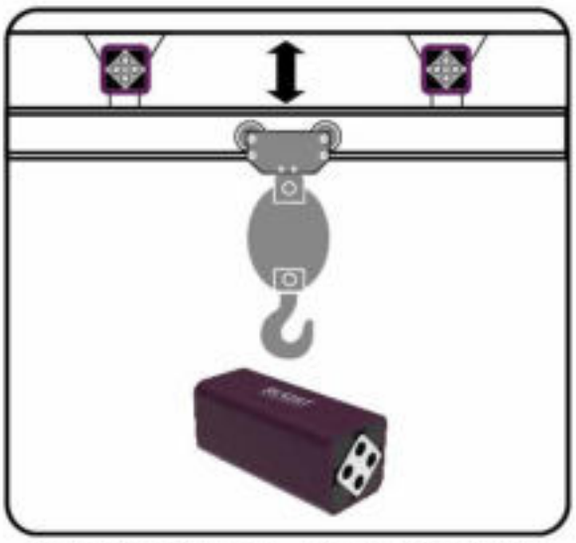

SUSPENDED CRANE RAIL – ASKILI VİNÇ SİSTEMLERİ

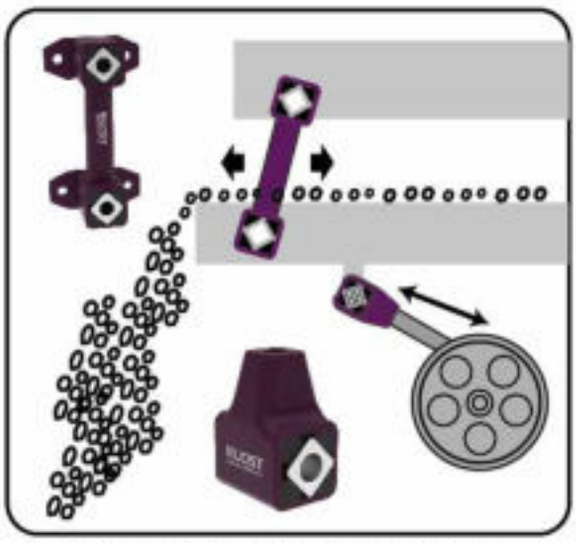

SHAKER CONVEYOR – ELEK VE BESLEYİCİ SİSTEMLERİ

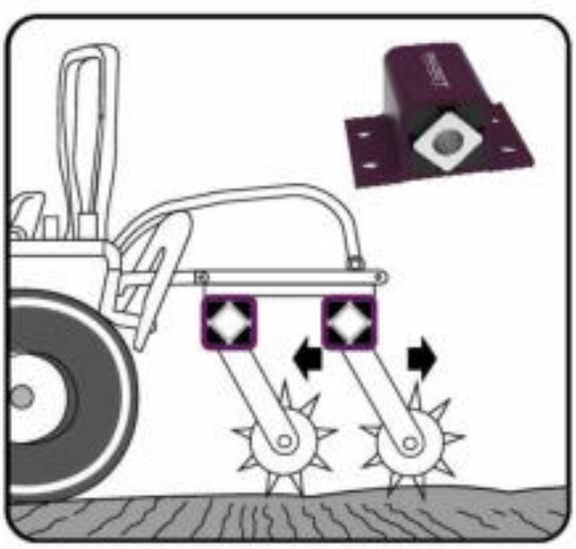

PENDULLUM ON HARROW ROLLER
TARIM ARAZİSİ İŞLEME SİSTEMLERİ

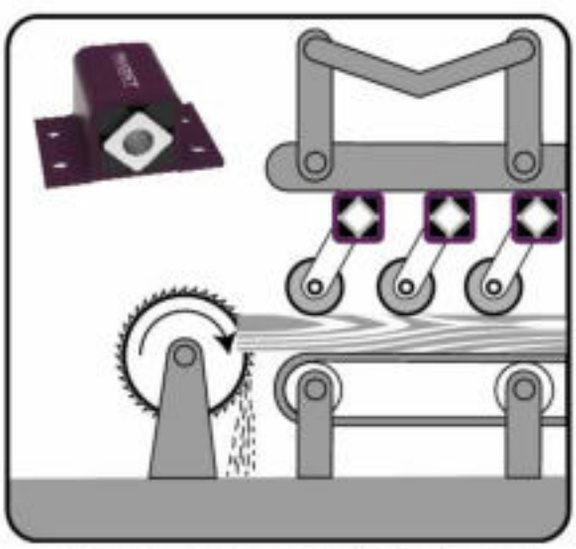

PRESSURIZED ROLLER – BASKI SİLİNDİR SİSTEMLERİ

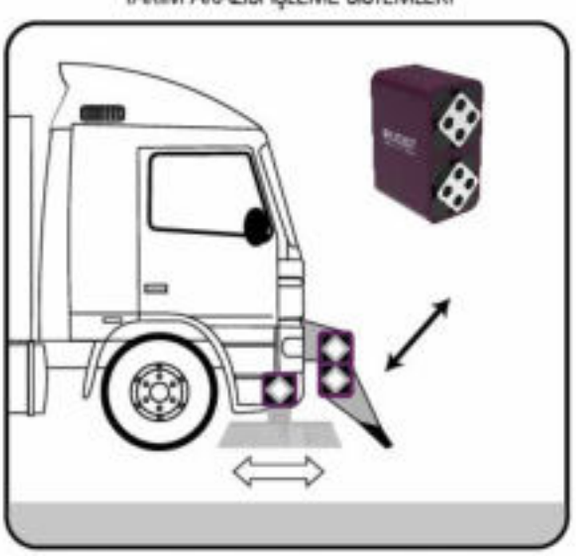

ELASTICAL BRUSH AND SCRAPPER SYSTEMS
ELASTİK FIRÇA VE KAZIYICI SİSTEMLERİ

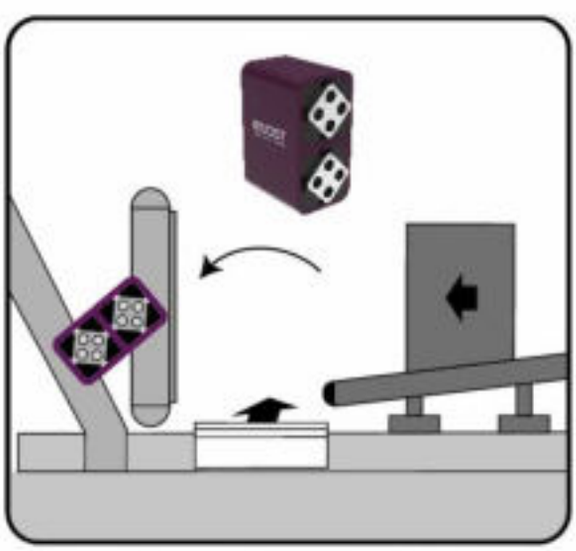

IMPACT FEEDER SYSTEMS – BESLEYİCİ SİSTEMLERİ

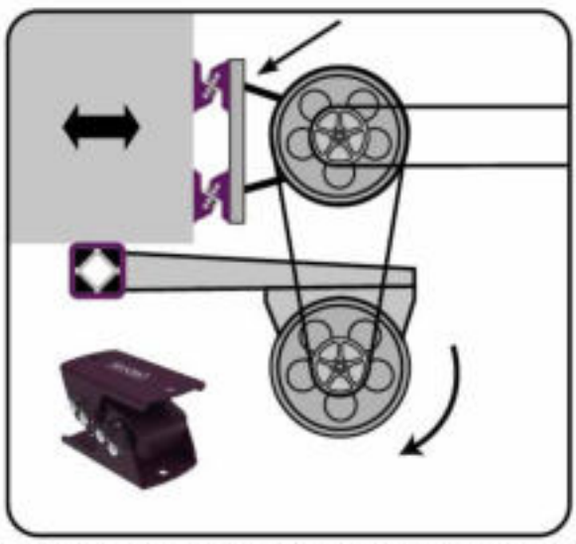

MOTOR BASE SYSTEMS – MOTOR TABAN AKSAMI SİSTEMLERİ

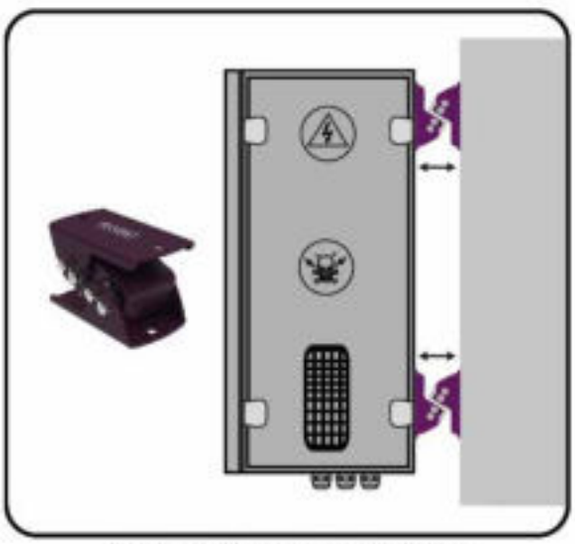

CONTROL UNIT INSULATION SYSTEMS
KONTROL ÜNİTESİ YALITIM SİSTEMLERİ



COMPACTOR SYSTEMS – KOMPAKTÖR SİSTEMLERİ

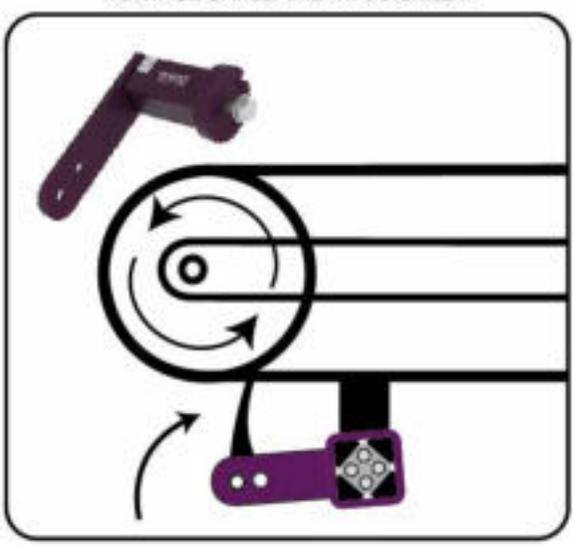

CONVEYOR BELT SCRAPER
KONVEYÖR BANT SIYIRICI SİSTEMLERİ

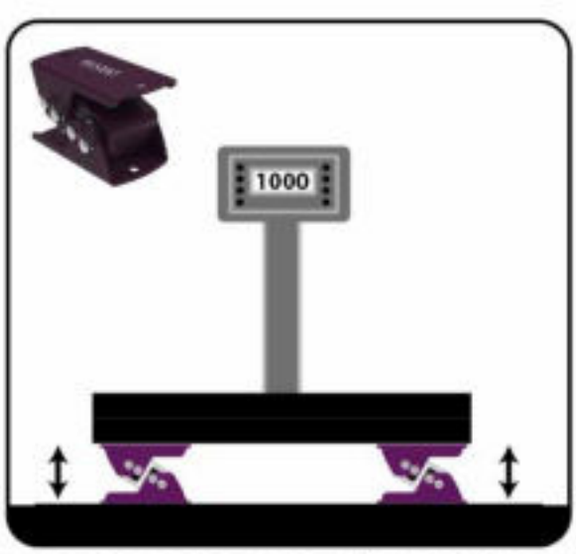

PASSIVE INSULATION SYSTEMS – PASİF YALITIM SİSTEMLERİ

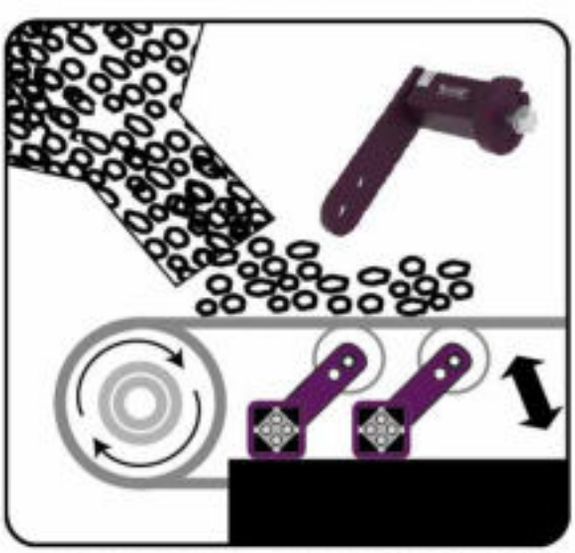

IMPACT IDLER SYSTEMS – BANT GERDİRME SİSTEMLERİ

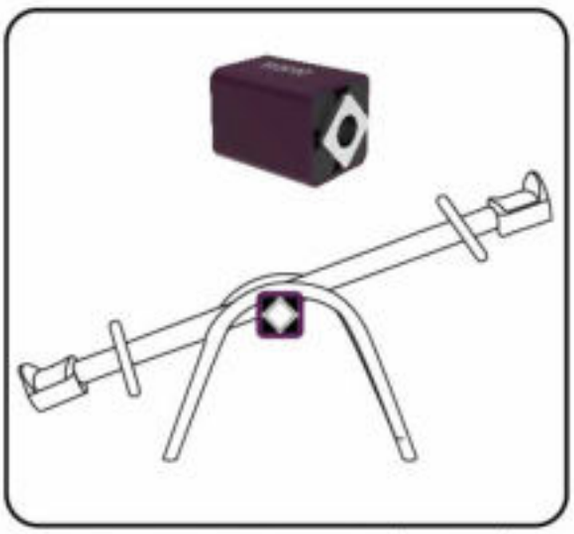

SEE SAW SUPPORT SYSTEMS – TAHTERAVALLİ MESNET SİSTEMLERİ

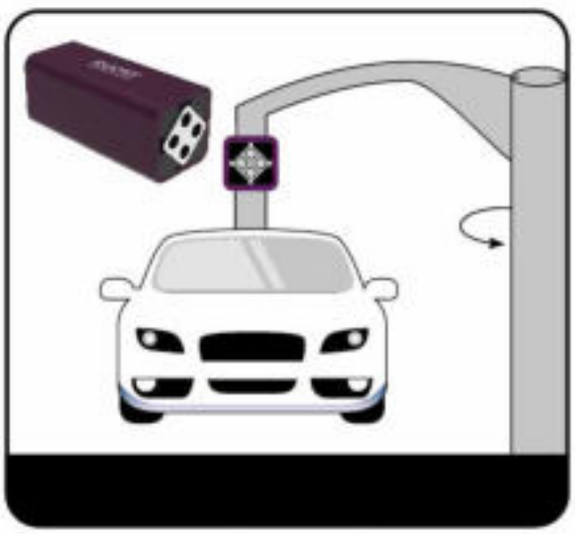

PENDULLUM ON AMUSEMENT RIDE SYSTEMS
EĞLENCE PARKLARI SARKAÇ SİSTEMLERİ

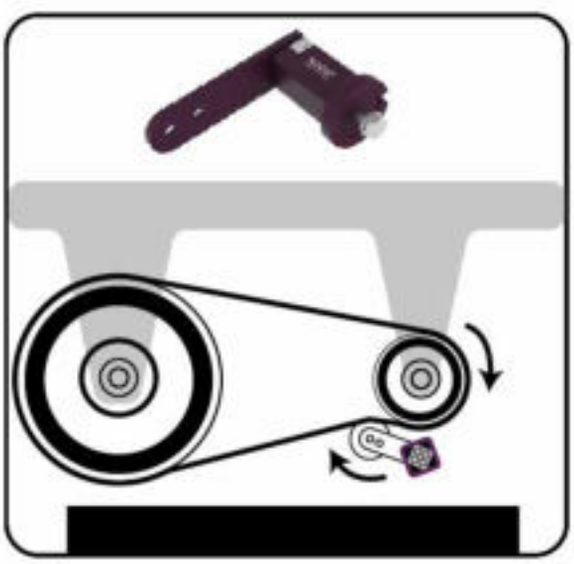

CHAIN AND BELT TENSIONER SYSTEMS
ZİNCİR VE KAYIŞ GERDİRME SİSTEMLERİ



COMPENSATION BEARING FOR CAR BRUSH SYSTEMS
ARABA YIKAMA FIRÇALARINDAKİ DENGELEME

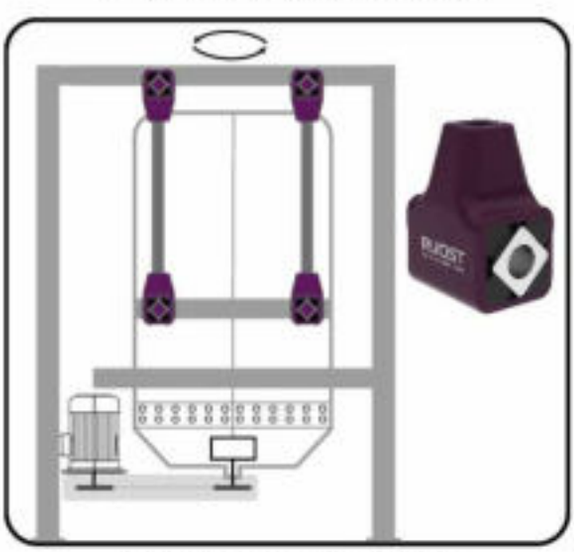

CONTROL SIFTER – KONTOL ELEĞİ

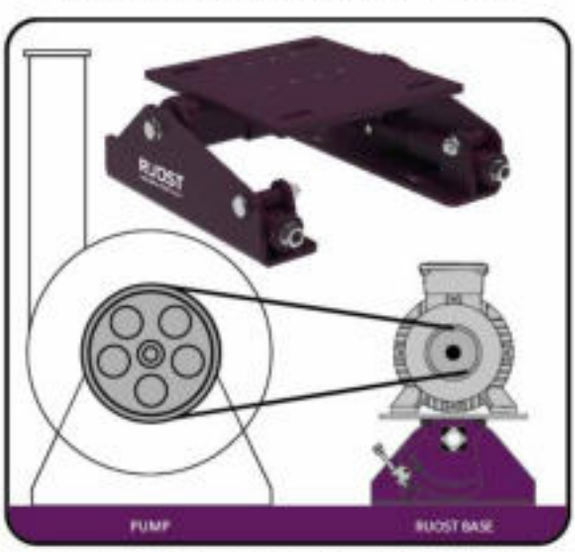

BELT TENSIONING ON PUMP SYSTEMS - POMPA

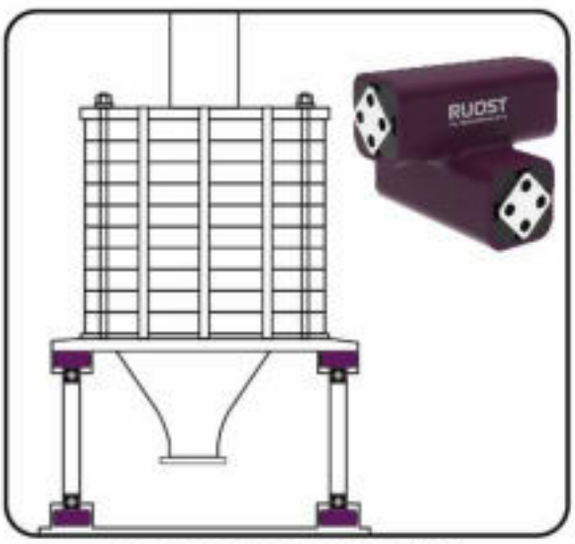

CONTROL SIFTER – KONTOL ELEĞİ

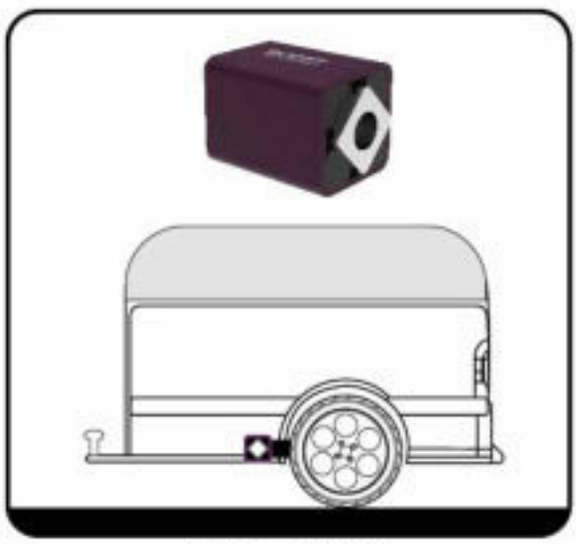

TRAILER - RÖMORK



AIR CONDITIONER – FRİGO KLİMA

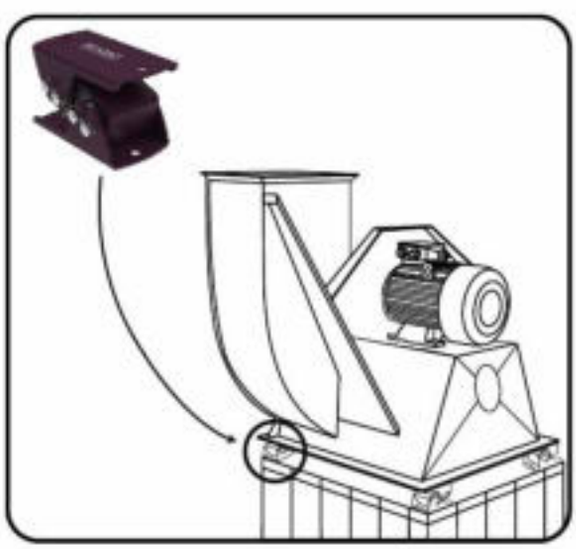

FAN FUN MILLING MACHINES – DEĞİRMEN FANI

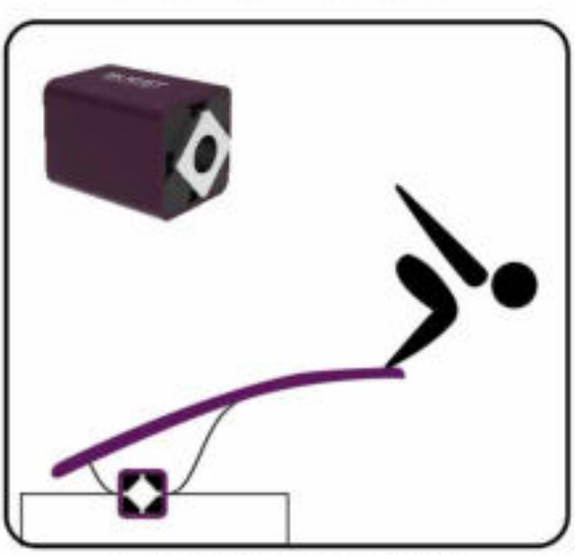

DIVING BOARD – ATLAMA TAHTASI

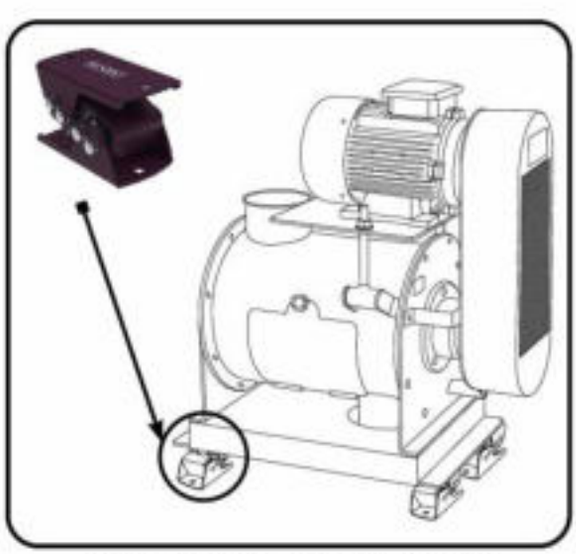

DRUM DETACHER – TANBURLU PARLAYICI



BLOWER - BLOVER

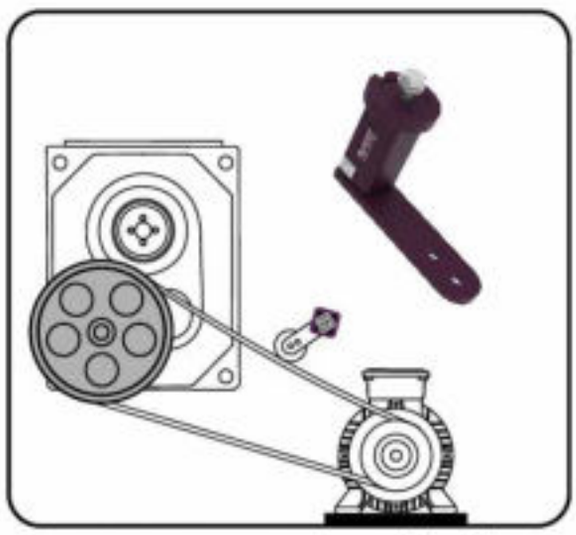

BELT TENSIONING – KAYIŞ GERGİ SİSTEMİ

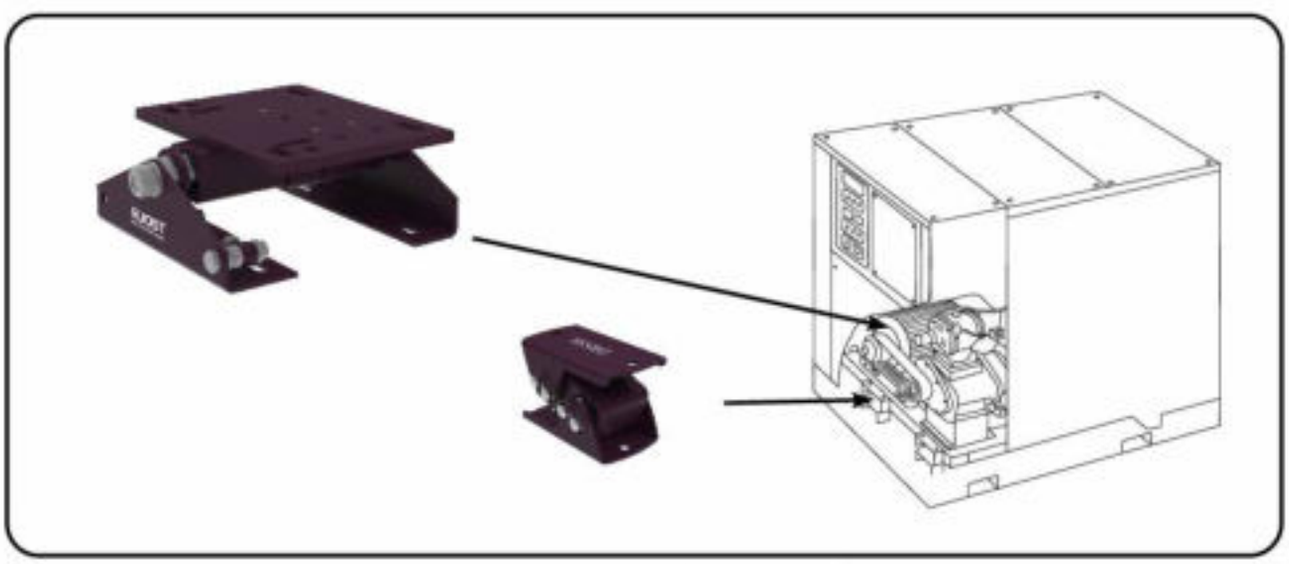

SCREW COMPRESSOR – VİDALI KOMPRASÖR

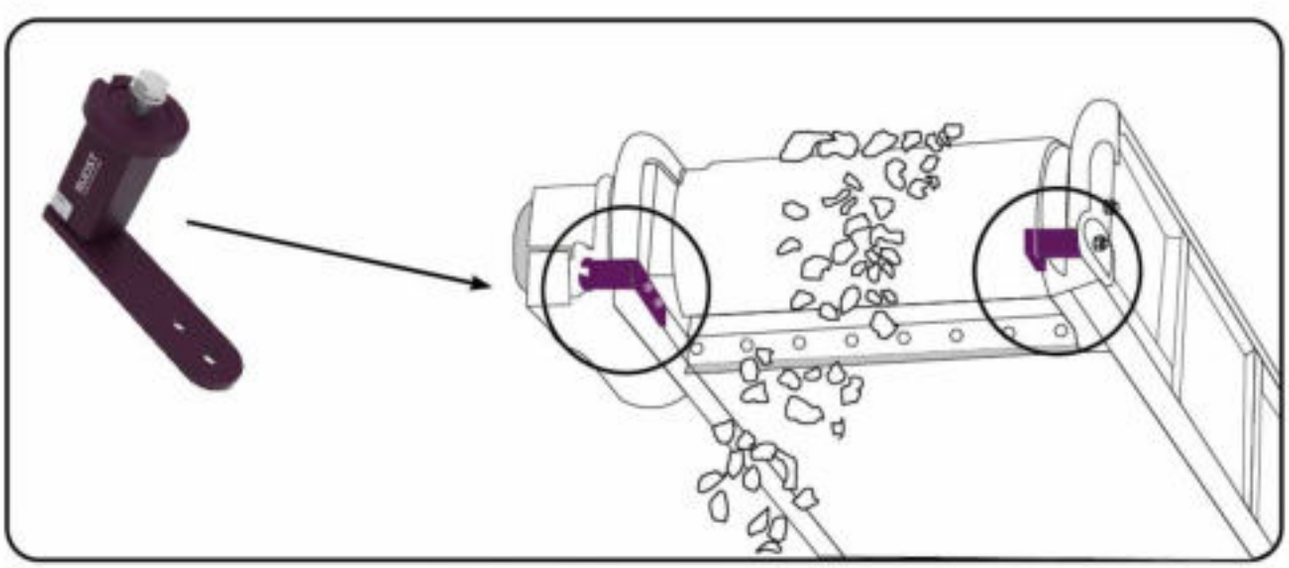

CONVEYOR SCRAPPER – BANT SIYIRICI

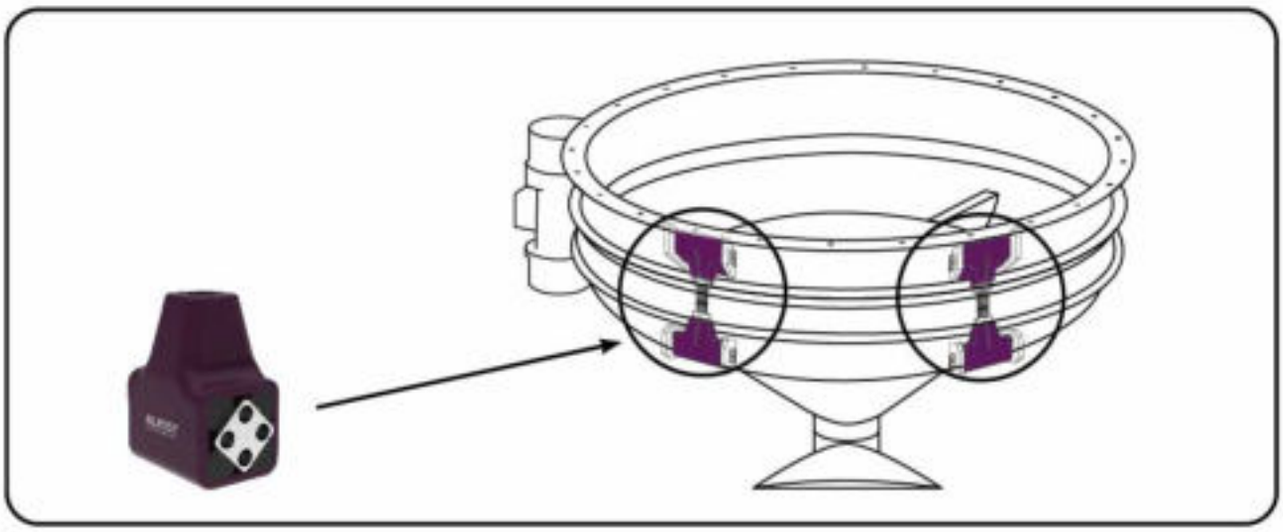

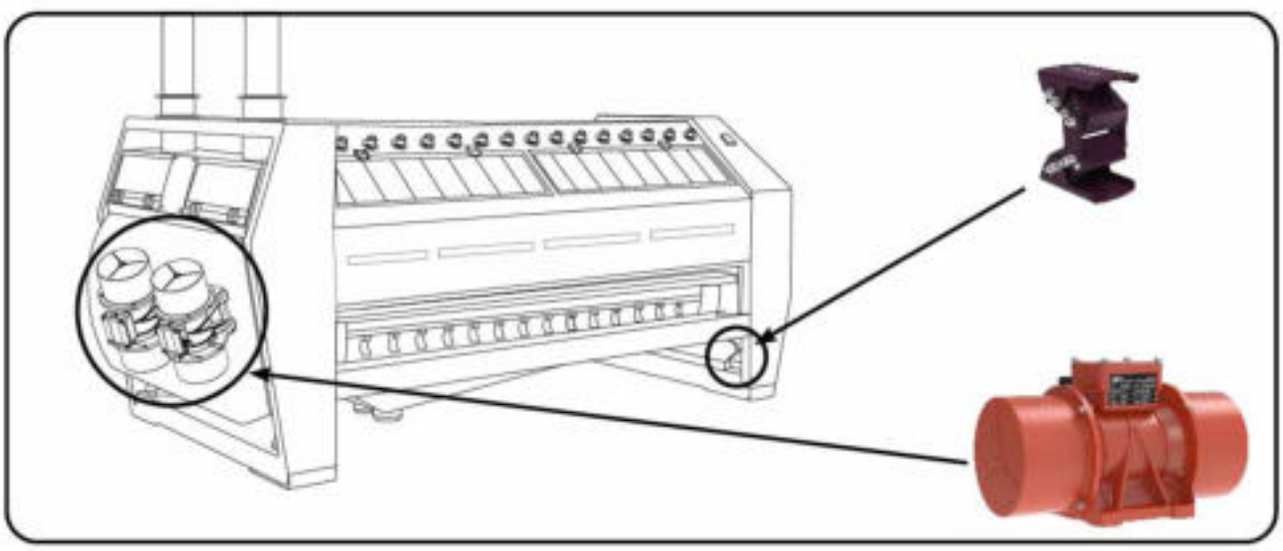

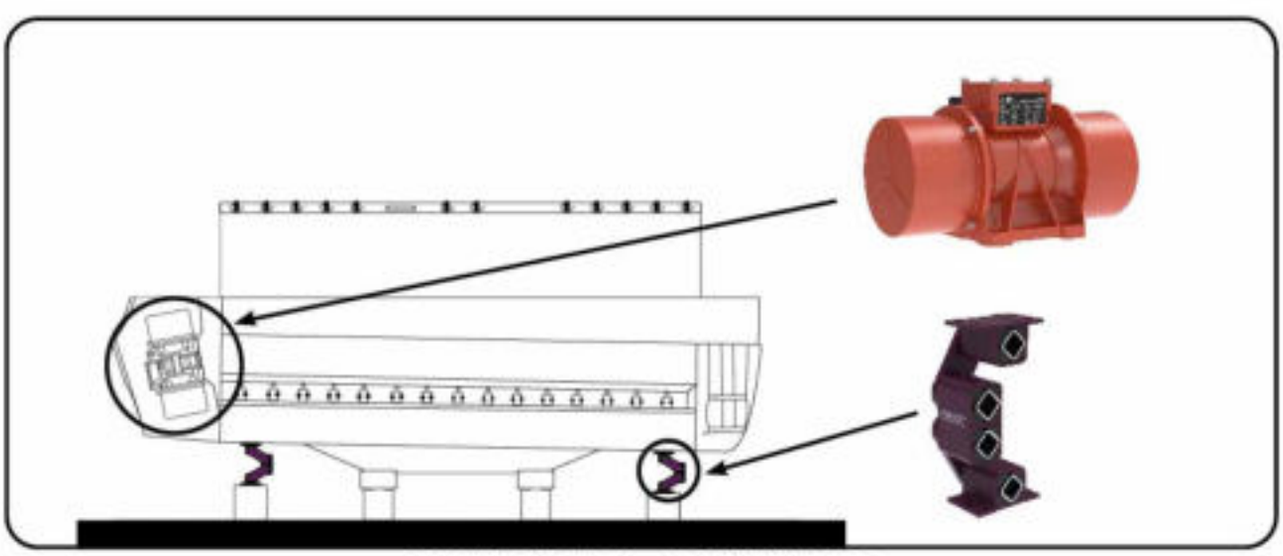

CLEANING MACHINES – TEMİZLİK MAKİNALARI


RUOST





RUOST

RUBBER OSCILLATION SUSPENSION TECHNOLOGY



SALINIM OSCILLATION

Değişim Başlasın...
Let The Change Begin !

www.avibro.com



AVIBRO®
ELEKTRİK MOTORLARI A.Ş.

RUOST

RUBBER OSCILLATION SUSPENSION TECHNOLOGY











www.LMR.com.fr

DRIVE ELEC
ELECTRIC MOTORS
Tel. 0032(0)9 362 12 93
www.drive-elec.be